10

Información técnica

SERVICE
authorized assistance

Whirlpool Consumer Services

Sólo nosotros somos capaces de darle el mejor servicio

Whirlpool ofrece una amplia gama de servicios para ocuparse de usted con el máximo confort, garantizándole una atención personalizada de calidad, para que disfrute de la máxima tranquilidad y comodidad con los electrodomésticos Whirlpool.

SERVICE authorized assistance | KitchenAid | Whirlpool | Bauknecht | Hotpoint | INDESIT | IGNIS | wpro

El compromiso de servicio

Nuestro Servico Técnico dispone de una organización altamente cualificada que pone al alcance de sus clientes toda una red de asistencia la cual ofrece toda una serie de ventajas:

- Nuestra organización a su alcance con una simple llamada de teléfono.
- Acceso a extensiones de garantía opcionales. ¡Su tranquilidad, confianza y comodidad son nuestro objetivo!
- Concertación de visitas.
- Servicio de Asesoramiento y Consulta.
- Servicio de Instalación y Puesta en marcha de nuestros productos. (Consultar servicios, condiciones y precios.)

GARANTÍA 3 AÑOS — Whirlpool le ofrece 3 años de garantía total en todos nuestros productos sobre cualquier defecto funcional de fabricación.

RECAMBIOS W — Whirlpool garantiza que el 100% de sus recambios son originales de fábrica, por lo que son garantía de calidad y fiabilidad.

Contáctenos:

902 203 204 / 932 382 355

atencion_cliente@whirlpool.com

Centro de información:
La respuesta a todas sus preguntas.

Ponemos a su disposición un equipo especializado para asesorarle y resolver cualquier duda, pregunta o consulta que pueda tener.

- Información sobre la red de servicios de asistencia técnica.
- Asesoramiento previo a la compra.
- Servicio de envío de libros de instrucciones de uso.
- Servicio atención al cliente.
- Servicio de consultas post venta.
- Información general.

Horario: de Lunes a Viernes de 8.00h a 20.00h.

Avisos de reparación online:
Optimizando nuestros servicios.

Para su mayor comodidad hemos desarrollado una pagina web donde, de forma rápida y sencilla, podrá comunicarnos su petición de asistencia.

www.whirlpoolservice.es

Servicio de asistencia técnica:
La calidad del servicio oficial.

Total cobertura de nuestro Servicio Oficial en todo el territorio español. Un equipo altamente cualificado para garantizar una alta calidad de servicio.

avisos_reparacion@whirlpool.com

Extensión de garantías opcionales:
Protección por más tiempo.

Le ofrecemos la posibilidad de ampliar el Periodo de garantía para su tranquilidad.

Nuestro centro especializado en Garantías opcionales le proporcionará toda la información que precise para la contratación de una extensión de garantía.

Llámenos al **900 49 43 27**

Nombre Comercial	**W9 OS2 4S1 P**	**W6 OM4 4PBS1 P**
Código EAN	8003437834905	8003437834677
Código 12 NC	859991551170	859991545400
Color	Inox	Inox
CARACTERÍSTICAS		
Clasificación energética	A+	A+
Potencia grill trasero	0 W	2000 W
Grill	2450 W	2450 W
Sistema de limpieza	Pirolítico	Pirolítico
Color de la pantalla (dígitos)	Blanco	Blanco
Tipo de display	TFT	LCD
Bloqueo para niños	Sí	Sí
Pre-calentamiento rápido	Sí	Sí
Tipo de control	Electrónico	Electrónico
Temporizador	Electrónico	Electrónico
Número de mandos	0	0
Número de cristales	4 (Gifam)	4 (Gifam)
Nº de luces	1	1
Tipo de luz	Halógena (40W)	Halógena (40W)
ACCESORIOS		
Rejillas laterales	Sí	Sí
Guías telescópicas	1	1
Nº Rejillas	2	1
Nº bandejas	2	2
Bandeja profunda	1	1
Sonda térmica	No	Sí
FUNCIONES		
Tipo de horno	Multifunción	Multifunción
Nº de funciones	MF8	MF8
Off	Sí	Sí
Lámpara	Sí	Si
Convencional	Sí	Sí
Grill	Sí	Sí
Turbo grill	Sí	Sí
Descongelación	Sí	Sí
Funciones especiales	Sí	Sí
Fermentar masas	Sí	Sí
Máxi-Cocción	Sí	Sí
Aire forzado	Sí	Sí
Mantener caliente	Sí	Sí
Cocción Multinivel	Sí	Sí
Ready2Cook	Sí	Sí
Vapor	Sí	No
DIMENSIONES		
Altura del producto	595 mm	595 mm
Ancho del producto	595 mm	595 mm
Profundidad del producto	564 mm	564 mm
Medidas del nicho de encastre	600x560x550 mm	600x560x550 mm
INFORMACIÓN TÉCNICA		
Peso neto	40.5 kg	40,5 kg
Sistema de ventilación	Tangencial	Tangencial
Longitud cable de conexión	90 cm	90 cm
Volumen de la cavidad	73 L	73 L
Conexión eléctrica	3650 W	3650 W
Consumo de energía en formato convencional	0,91 kWh	0,91 kWh
Consumo de energía con aire forzado	0,7 kWh	0,7 kWh
Voltaje	220-240 V	220-240 V
Frecuencia	50-60 Hz	50-60 Hz
Corriente	16 A	16 A

W6 OS4 4S1 P	**W6 OS4 4S1 H BL**	**OAKZ9 7961 SP IX**	**AKZ9 7891 IX**
8003437834660	8003437835155	8003437834226	8003437938726
859991545390	859991570730	859991535560	859991533820
Inox	Negro	Inox	Inox
A+	A+	A+	A+
2000 W	2000 W	2000 W	2000 W
2450 W	2450 W	2450 W	2450 W
Pirolítico	Hidrolítico	Pirolítico	Hidrolítico
Blanco	Blanco	Blanco	Blanco
LCD	LCD	LED	LED
Sí	Sí	Sí	Sí
Sí	Sí	Sí	Sí
Electrónico	Electrónico	Mecánico and Electrónico	Mecánico and Electrónico
Electrónico	Electrónico	Electrónico	Electrónico
0	0	1	1
4 (Gifam)	3	3 (Gifam)	3
1	1	1	1
Halógena (40W)	Halógena (40W)	Halógena (40W)	Halógena (40W)
Sí	Sí	Sí	Sí
1	1		
2	2	1	1
2	2	2	2
1	1	1	1
No	No	No	No
Multifunción	Multifunción	Multifunción	Multifunción
MF8	MF8	MF16	MF16
Sí	Sí	Sí	Sí
Si	Si	Sí	Sí
Sí	Sí	Sí	Sí
Sí	Sí	Sí	Sí
Sí	Sí	Sí	Sí
Sí	Sí	Sí	Sí
Sí	Sí	Sí	Sí
Sí	Sí	Sí	Sí
Sí	Sí	Sí	Sí
Sí	Sí	Sí	Sí
Sí	Sí	Sí	Sí
Sí	Sí	Sí	Sí
Sí	Sí	No	No
595 mm	595 mm	595 mm	595 mm
595 mm	595 mm	595 mm	595 mm
564 mm	564 mm	564 mm	564 mm
600x560x550 mm	600x560x550 mm	600x560x550 mm	600x560x550 mm
40,5 kg	40,5 kg	35.5 kg	33 kg
Tangencial	Tangencial	Radial	Radial
90 cm	90 cm	90 cm	90 cm
73 L	73 L	73 L	73 L
3650 W	3650 W	3650 W	3650 W
0,91 kWh	0,91 kWh	0,91 kWh	0,91 kWh
0,7 kWh	0,7 kWh	0,7 kWh	0,7 kWh
220-240 V	220-240 V	220-240 V	220-240 V
50-60 Hz	50-60 Hz	50-60 Hz	50-60 Hz
16 A	16 A	16 A	16 A

Nombre Comercial	**AKZ9 6290 NB**	**AKZ9 6290 WH**
Código EAN	8003437833922	8003437833939
Código 12 NC	859991531370	859991531380
Color	Negro	Blanco
CARACTERÍSTICAS		
Clasificación energética	A+	A+
Potencia grill trasero	2000 W	2000 W
Grill	2450 W	2450 W
Sistema de limpieza	Pirolítico	Pirolítico
Color de la pantalla (dígitos)	Blanco	Blanco
Tipo de display	LED	LED
Bloqueo para niños	Sí	Sí
Pre-calentamiento rápido	Sí	Sí
Tipo de control	Mecánico and Electrónico	Mecánico and Electrónico
Temporizador	Electrónico	Electrónico
Número de mandos	1	1
Número de cristales	4 (Gifam)	4 (Gifam)
Nº de luces	1	1
Tipo de luz	Halógena (40W)	Halógena (40W)
ACCESORIOS		
Rejillas laterales	Sí	Sí
Guías telescópicas		
Nº Rejillas	1	1
Nº bandejas	2	2
Bandeja profunda	1	1
Sonda térmica	No	No
FUNCIONES		
Tipo de horno	Multifunción	Multifunción
Nº de funciones	MF16	MF16
Off	Sí	Sí
Lámpara	Sí	Sí
Convencional	Sí	Sí
Grill	Sí	Sí
Turbo grill	Sí	Sí
Descongelación	Sí	Sí
Funciones especiales	Sí	Sí
Fermentar masas	Sí	Sí
Máxi-Cocción	Sí	Sí
Aire forzado	Sí	Sí
Mantener caliente	Sí	Sí
Cocción Multinivel	Sí	Sí
Ready2Cook	Sí	Sí
Vapor	No	No
DIMENSIONES		
Altura del producto	595 mm	595 mm
Ancho del producto	595 mm	595 mm
Profundidad del producto	564 mm	564 mm
Medidas del nicho de encastre	600x560x550 mm	600x560x550 mm
INFORMACIÓN TÉCNICA		
Peso neto	35.5 kg	35.5 kg
Sistema de ventilación	Radial	Radial
Longitud cable de conexión	90 cm	90 cm
Volumen de la cavidad	73 L	73 L
Conexión eléctrica	3650 W	3650 W
Consumo de energía en formato convencional	0,91 kWh	0,91 kWh
Consumo de energía con aire forzado	0,7 kWh	0,7 kWh
Voltaje	220-240 V	220-240 V
Frecuencia	50-60 Hz	50-60 Hz
Corriente	16 A	16 A

OAKZ9 379 P IX	**OAKZ9 379 H IX**	**AKZ 663/IX**	**AKP 785 IX**
8003437834578	8003437834585	8003437830709	8003437937934
859991541810	859991541820	858566301000	857778501500
Inox	Inox	Inox	Inox
A	A	A+	A
0 W	0 W	0 W	2000 W
2450 W	2450 W	2450 W	2500 W
Pirolítico	Hidrolítico	Pirolítico	Hidrolítico
Blanco	Blanco	Blanco	Blanco
LED	LED	LCD	N/A
Sí	Sí	No	No
Sí	Sí	Sí	No
Electrónico	Electrónico	Mecánico and Electrónico	Mecánico and Electrónico
Electrónico	Electrónico	Electrónico	Analógico
2	2	2	2
3	2	4	2
1	1	1	1
Halógena (40W)	Halógena (40W)	Halógena (40W)	Halógena (40W)
Sí	Sí	Sí	Sí
		1	
1	1	1	1
1	1	1	2
0	0	0	1
No	No	No	No
Multifunción	Multifunción	Multifunción	Multifunción
MF5	MF5	MF8	MF8
Sí	Sí	Sí	Sí
Sí	Sí	Sí	Sí
Sí	Sí	Sí	Sí
Sí	Sí	Sí	Sí
Sí	Sí	Sí	Sí
Sí	Sí	Sí	Sí
Sí	Sí	Sí	No
Sí	Sí	Sí	Sí
Sí	Sí	No	No
No	No	Sí	Sí
Sí	Sí	Sí	Sí
No	No	No	No
No	No	No	No
No	No	No	No
595 mm	595 mm	595 mm	595 mm
595 mm	595 mm	595 mm	595 mm
564 mm	564 mm	564 mm	564 mm
600x560x550 mm	600x560x550 mm	600x560x550 mm	600x560x550 mm
32 kg	32 kg	40 kg	33 kg
Radial	Radial	Radial	Radial
90 cm	90 cm	90 cm	120 cm
73 L	73 L	65 L	65 L
3650 W	3650 W	3650 W	3200 W
0,91 kWh	0,91 kWh	0,90 kWh	1,1 kWh
0,7 kWh	0,7 kWh	0,67 kWh	0,79 kWh
220-240 V	220-240 V	220-240 V	220-240 V
50-60 Hz	50-60 Hz	50-60 Hz	50-60 Hz
16 A	16 A	16 A	16 A

Nombre comercial	**W9 MW261 IXL**	**W6 MW461**
Código EAN	8003437396083	8003437395833
Código 12 NC	859991542270	859991539160
Tipo de instalación	Encastre	Encastre
TIPOLOGÍA		
Acabado	Inox	Inox
Tipo de control	Electrónico	Electrónico
Tecnología 6th SENSE	Sí	Sí
Niveles de potencia	7	7
Distribución de las ondas	3D	3D
Tipo de grill	Grill (Resistencia)	Grill (Resistencia)
Apertura de la puerta	Vertical	Vertical
Color cavidad	Inox	Inox
Display	LCD	LCD
Temporizador	Sí	Sí
Diámetro plato	400 mm	400 mm
Reloj	Sí	Sí
FUNCIONES		
CRISP	Sí	Sí
JET DEFROST	Sí	Sí
JET START	Sí	Sí
GRILL	Sí	Sí
MANTENER CALIENTE	No	No
AIRE FORZADO	No	No
ACCESORIOS		
Rejilla Grill	Sí	Sí
Bandeja	Sí	Sí
Plato Crisp	Sí	Sí
DATOS TÉCNICOS		
Max. Potencia	900 W	900 W
Potencia Grill	1600 W	1600 W
Voltaje / Corriente / Frecuencia	230 V / 16 A / 50 Hz	230 V / 16 A / 50 Hz
Capacidad	40 L	40 L
Peso bruto	33.4 kg	33.4 kg
Peso neto	29.7 kg	29.7 kg
Alto del producto	455 mm	455 mm
Ancho del producto	595 mm	595 mm
Fondo del producto	560 mm	560 mm
Dimensiones nicho de encastre (alto x ancho x fondo)	210 x 450 x420 mm	210 x 450 x420 mm

MICROONDAS DE ENCASTRE CARACTERÍSTICAS TÉCNICAS

W6 MD440 NB	**AMW 509/IX**	**AMW 731/WH**
8003437396724	8003437395253	8003437395147
859991639780	858750929900	858773129940
Encastre	Encastre	Encastre
Negro	Inox	Blanco
Electrónico	Electrónico	Electrónico
Sí	Sí	Sí
7	7	8
3D	3D	3D
Grill (Resistencia)	Grill (Resistencia)	Cuarzo
Vertical	Vertical	Vertical
Inox	Inox	Inox
LCD	LCD	LCD
Sí	No	No
325 mm	360 mm	325 mm
Sí	Sí	Sí
Sí	Sí	Sí
Sí	Sí	Sí
Sí	Sí	Sí
Sí	Sí	Sí
No	Sí	No
No	No	No
Sí	Sí	Sí
No	Sí	No
Sí	Sí	Sí
1000 W	900 W	1000 W
800 W	1600 W	800 W
230 V / 10 A / 50 Hz	230 V / 16 A / 50 Hz	230 V / 10 A / 50 Hz
31 L	40 L	31 L
29 kg	33.8 kg	29 kg
27 kg	31.3 kg	27 kg
385 mm	455 mm	385 mm
595 mm	595 mm	595 mm
468 mm	560 mm	468 mm
200 x 405 x 380 mm	210 x 450 x 420 mm	200 x 405 x 380 mm

Nombre comercial	**AMW 731/NB**	**AMW 442/IX**
Código EAN	8003437395130	8003437394836
Código 12 NC	858773129920	858744229900
Tipo de instalación	Encastre	Encastre
TIPOLOGÍA		
Acabado	Negro	Inox
Tipo de control	Electrónico	Electrónico
Tecnología 6th SENSE	Sí	No
Niveles de potencia	8	4
Distribución de las ondas	3D	3D
Tipo de grill	Cuarzo	Cuarzo
Apertura de la puerta	Vertical	Vertical
Color cavidad	Inox	Gris
Display	LCD	LED
Temporizador	No	Sí
Diámetro plato	325 mm	250 mm
Reloj	Sí	Sí
FUNCIONES		
CRISP	Sí	Sí
JET DEFROST	Sí	Sí
JET START	Sí	Sí
GRILL	Sí	Sí
MANTENER CALIENTE	No	No
AIRE FORZADO	No	No
ACCESORIOS		
Rejilla Grill	Sí	Sí
Bandeja	No	No
Plato Crisp	Sí	Sí
DATOS TÉCNICOS		
Max. Potencia	1000 W	750 W
Potencia Grill	800 W	700 W
Voltaje / Corriente / Frecuencia	230 V / 10 A / 50 Hz	220-240V / 10 A / 50 Hz
Capacidad	31 L	22 L
Peso bruto	29 kg	21.5 kg
Peso neto	27 kg	21 kg
Alto del producto	385 mm	382 mm
Ancho del producto	595 mm	595 mm
Fondo del producto	468 mm	320 mm
Dimensiones nicho de encastre (alto x ancho x fondo)	200 x 405 x 380 mm	187 x 370 x 290 mm

AMW 4920/IX	**AMW 4900/IX**	**WMF250G**	**WMF201G**
8003437396434	8003437396427	8003437605918	8003437605949
859991582780	859991582740	859991591330	859991591570
Encastre	Encastre	Encastre	Encastre
Inox	Inox	Inox	Inox
Electrónico	Electrónico	Electrónico	Electrónico
No	No	Sí	Sí
4	4	7	6
3D	3D	2D	2D
Cuarzo	No	Cuarzo	Cuarzo
Vertical	Vertical	Lateral	Lateral
Gris	Gris	Inox	Inox
LED	LED	LED	LED
Sí	Sí	Sí	Sí
250 mm	250 mm	284 mm	245 mm
Sí	Sí	Sí	Sí
No	No	No	No
Sí	Sí	Sí	Sí
Sí	Sí	Sí	Sí
No	No	Sí	Sí
No	No	Sí	Sí
No	No	No	No
No	No	Sí	Sí
No	No	No	No
No	No	No	No
750 W	750 W	900 W	800 W
700 W	0 W	1000 W	1000 W
220-240V / 10 A / 50 Hz	220-240V / 10 A / 50 Hz	230-240 V / 12 A / 50 Hz	230-240 V / 12 A / 50 Hz
22 L	22 L	25 L	20 L
21.5 kg	21 kg	18.05 kg	16.05 kg
20 kg	19.5 kg	17.05 kg	14.05 kg
382 mm	382 mm	390 mm	390 mm
595 mm	595 mm	594 mm	594 mm
320 mm	320 mm	379 mm	349 mm
187 x 370 x 290 mm	187 x 370 x 290 mm	220 x 340 x 344 mm	195 x 315 x 325 mm

Nombre Comercial	**MWP 339 SB**	**MWP 339 SW**
Código EAN	8003437861307	8003437861246
Código 12 NC	859991538320	859991537180
Tipo de instalación	Libre instalación	Libre instalación
TIPOLOGÍA		
Acabado	Silver	Blanco
Color cavidad	Inox	Inox
Control	Electronic	Electronic
Tipo de control	TouchControl	TouchControl
Tecnología 6th SENSE	Sí	Sí
Niveles de potencia	7	7
Distribución ondas	3D	3D
Tipo de Grill	Heating element	Heating element
Apertura de la puerta	Vertical	Vertical
Material cavidad	Acero inoxidable	Acero inoxidable
Programación automática	Sí	Sí
Fácil limpieza	Sí	Sí
Temporizador	No	Sí
Diámetro plato	360 mm	360 mm
Reloj	Sí	Sí
FUNCIONES		
JET START	Sí	Sí
JET DEFROST	Sí	Sí
JET GRILL	Sí	Sí
CRISP Fry	Sí	Sí
CRISP	Sí	Sí
JET MENU	Crisp	Crisp
STEAM, vapor	Sí	Sí
JET AIR	No	No
JET PREHEAT, precalentamiento rápido	No	No
AIRE FORZADO	Sí	Sí
GRILL	Sí	Sí
AUTO LIMPIEZA	No	No
ACCESORIOS		
Recetario	No	No
Rejilla Grill	Sí	Sí
Bandeja	No	No
Plato Crisp	Sí	Sí
Bol de vapor	Double layer	Duble layer
DATOS TÉCNICOS		
Max Potencia	900 W	900 W
Potencia Grill	1200 W	1200 W
Capacidad	33 L	33 L
Peso bruto (Kg)	30.55	30.55
Peso neto (Kg)	27.45	27.45
Alto (mm)	373	373
Ancho (mm)	490	490
Fondo (mm)	540	540

MCP 349/1 WH	**MCP 346 SL**	**MCP 346 WH**	**MWF 421 BL**
8003437860898	8003437860850	8003437860836	8003437860577
858734999260	858734699890	858734699290	858742199490
Libre instalación	Libre instalación	Libre instalación	Libre instalación
Blanco	Silver	Blanco	Negro
Gris	Blanco	Blanco	Blanco
Electronic	Electronic	Electronic	Electronic
TouchControl	TouchControl	TouchControl	TouchControl
No	No	No	No
6	6	6	7
3D	3D	3D	2D
Cuarzo	Cuarzo	Cuarzo	Cuarzo
Lateral	Lateral	Lateral	Lateral
Pintado	Pintado	Pintado	Pintado
Sí	Sí	Sí	Sí
Sí	Sí	Sí	Sí
Sí	Sí	Sí	Sí
280 mm	280 mm	280 mm	0 mm
Sí	Sí	Sí	Sí
Sí	Sí	Sí	Sí
Sí	Sí	Sí	No
No	No	No	No
Sí	No	No	-
Sí	Sí	Sí	No
No	No	No	No
Sí	Sí	Sí	No
No	No	No	No
No	No	No	No
Sí	No	No	No
Sí	Sí	Sí	Square
No	No	No	No
No	No	No	No
Sí	Sí	Sí	Square
No	No	No	No
Sí	Sí	Sí	No
Square	Square	Square	No
800 W	800 W	800 W	800 W
900 W	800 W	800 W	1000 W
25 L	25 L	25 L	25 L
20.7	18.4	18.4	17.5
18.6	16.2	16.2	15.5
301	301	301	320
520	520	520	490
494	425	425	426

Nombre Comercial	**MWF 206 SB**	**MWP 254 SB**
Código EAN	8003437861628	8003437861567
Código 12 NC	859991560240	859991557130
Tipo de instalación	Libre instalación	Libre instalación
TIPOLOGÍA		
Acabado	Negro	Negro
Color cavidad	Blanco	Blanco
Control	Electronic	Electronic
Tipo de control	TouchControl	TouchControl
Tecnología 6th SENSE	No	No
Niveles de potencia	6	7
Distribución ondas	2D	2D
Tipo de Grill	Heating element	Cuarzo
Apertura de la puerta	Lateral	Lateral
Material cavidad	Pintado	Pintado
Programación automática	Sí	Sí
Fácil limpieza	No	Sí
Temporizador	Sí	Sí
Diámetro plato	0 mm	270 mm
Reloj	Sí	Sí
FUNCIONES		
JET START	Sí	Sí
JET DEFROST	No	No
JET GRILL	No	No
CRISP Fry	No	No
CRISP	Sí	No
JET MENU	No	No
STEAM, vapor	No	Sí
JET AIR	No	No
JET PREHEAT, precalentamiento rápido	No	No
AIRE FORZADO	No	No
GRILL	Sí	Sí
AUTO LIMPIEZA	No	No
ACCESORIOS		
Recetario	No	No
Rejilla Grill	Sí	Sí
Bandeja	No	No
Plato Crisp	Sí	No
Bol de vapor	No	Sí
DATOS TÉCNICOS		
Max Potencia	800 W	900 W
Potencia Grill	800 W	1000 W
Capacidad	20 L	25 L
Peso bruto (Kg)	16.9	16
Peso neto (Kg)	14.1	14.5
Alto (mm)	303	281
Ancho (mm)	473	483
Fondo (mm)	384	419

MWP 254 W	**MWP 203 W**	**MAX 38/IX**	**MAX 36 WSL**
8003437861550	8003437861833	8003437856563	8003437859878
859991557110	859991567100	858703899790	858703699860
Libre instalación	Libre instalación	Libre instalación	Libre instalación
Blanco	Blanco	Inox	Silver
Blanco	Blanco	Gris	Blanco
Electronic	Electronic	Electronic	Electronic
TouchControl	Mando	TouchControl	TouchControl
No	No	No	No
7	5	5	5
2D	2D	3D	3D
Cuarzo	Cuarzo	Cuarzo	Cuarzo
Lateral	Lateral	Lateral	Lateral
Pintado	Pintado	Pintado	Pintado
Sí	Sí	Sí	Sí
No	No	No	No
Sí	Sí	No	No
270 mm	245 mm	280 mm	280 mm
Sí	Sí	Sí	Sí
Sí	Sí	Sí	Sí
Sí	No	Sí	Sí
No	No	No	No
No	No	No	No
No	No	Sí	No
No	No	No	No
Sí	No	No	No
No	No	No	No
No	No	No	No
Sí	Sí	Sí	Sí
No	No	No	No
No	No	No	No
Sí	Sí	Sí	Sí
No	No	No	No
No	No	Sí	No
Sí	No	No	No
900 W	700 W	700 W	700 W
1000 W	1000 W	700 W	700 W
25 L	20 L	13 L	13 L
16	13.1	15.99	15.61
14.5	12	14.09	13.71
281	262	360	360
483	452	392	392
419	363	353	353

Nombre Comercial	**SMO 658C/BT/IXL**	**WF S9560 NE**
Código EAN	8003437207716	8003437601712
Código 12 NC	869991043350	869991580920
Tipo de producto	Inducción	Inducción
Medidas comerciales	65x51	60x51
Tipo de control	TouchControl	TouchControl
CARACTERÍSTICAS FUEGOS		
Zonas de cocción	8	4
Dimensión zona 1	200/130	260
Potencia zona 1	1250	2100
Booster max. zona 1	1800 W	3600 W
Dimensión zona 2	200/130	N/A
Potencia zona 2	1250	N/A
Booster max. zona 2	1800 W	0 W
Dimensión zona 3	200/130	190/200
Potencia zona 3	1250	1750
Booster max. zona 3	1800 W	2200 W
Dimensión zona 4	200/130	190/200
Potencia zona 4	1250	1750
Booster max. zona 4	1800 W	2200 W
Dimensión zona 5	200/130	-
Potencia zona 5	1250	-
Booster max. zona 5	1800 W	-
Dimensión zona 6	200/130	-
Potencia zona 6	1250	-
Booster max. zona 6	1800 W	-
Dimensión zona 7	200/130	-
Potencia zona 7	1250	-
Booster max. zona 7	1800 W	-
Dimensión zona 8	200/130	-
Potencia zona 8	1250	-
Booster max. zona 8	1800 W	-
CARACTERÍSTICAS		
Color	Negro	Negro
Biselado	Biselado Total	Sin Marco
Temporizador	Sí	Sí
6th SENSE	Smart Sense	Automatic Functions
Zona flexible	Sí	Sí
Melting, derretir	Sí	Sí
Simmering, cocción a fuego lento	Sí	Sí
Mantener caliente	Sí	Sí
Control de potencia	Sí	Sí
Bloqueo para niños	Sí	Sí
Indicador calor residual por zona	Sí	Sí
DATOS TÉCNICOS		
Potencia	18+booster	18+booster
Voltaje	230	230
Frecuencia	50-60 Hz	50-60 Hz
Longitud cable	170	120
Altura del producto	54	52
Anchura del producto	650	590
Profundidad del producto	510	510
Dimensiones nicho de encastre (alto x ancho x fondo)	60 x 562 x 480 mm	60 x 562 x 480 mm

WL B4560 NE/W	**WL B2760 BF**	**WB S5560 NE**	**WB B3760 BF**
8003437238109	8003437601941	8003437601910	8003437601927
869991572010	869991581570	869991581540	869991581550
Inducción	Inducción	Inducción	Inducción
60x51	60x51	60x51	60x51
TouchControl	TouchControl	TouchControl	TouchControl
4	3	3	3
145	180/230	180	180
1200	1750	1800	1800
1600 W	2100 W	2100 W	2100 W
210	180/230	180	180
2100	1750	1800	1800
3000 W	2100 W	2100 W	2100 W
180/200	280	300	300
1750	2100	2100	2100
2200 W	3600 W	3600 W	3600 W
180/200	-	-	-
1750	-	-	-
2200 W	-	-	-
-	-	-	-
-	-	-	-
-	-	-	-
-	-	-	-
-	-	-	-
-	-	-	-
-	-	-	-
-	-	-	-
-	-	-	-
-	-	-	-
-	-	-	-
-	-	-	-
Blanca	Negro	Negro	Negro
Sin Marco	Biselado Frontal	Sin Marco	Biselado Frontal
Sí	Sí	Sí	Sí
Automatic Functions	Automatic Functions	Automatic Functions	Automatic Functions
Sí	Sí	No	No
Sí	Sí	Sí	Sí
Sí	Sí	Sí	Sí
Sí	Sí	Sí	Sí
Sí	Sí	Sí	Sí
Sí	Sí	Sí	Sí
Sí	Sí	Sí	Sí
9+booster	9+booster	18+booster	9+booster
220-240	230	230	230
50-60 Hz	50-60 Hz	50-60 Hz	50-60 Hz
120	120	120	120
54	52	52	52
590	590	590	590
510	510	510	510
60 x 562 x 480 mm	60 x 562 x 480 mm	60 x 562 x 480 mm	60 x 562 x 480 mm

Nombre Comercial	**WB Q4860 NE**	**WS B4760 NE**
Código EAN	8003437604843	8003437601835
Código 12 NC	869991589730	869991581340
Tipo de producto	Inducción	Inducción
Medidas comerciales	60x51	60x51
Tipo de control	TouchControl	TouchControl
CARACTERÍSTICAS FUEGOS		
Zonas de cocción	3	3
Dimensión zona 1	180	145
Potencia zona 1	1800	1200
Booster max. zona 1	2100 W	1500 W
Dimensión zona 2	180	210
Potencia zona 2	1800	2100
Booster max. zona 2	2100 W	3000 W
Dimensión zona 3	300	280
Potencia zona 3	2100	2100
Booster max. zona 3	3600 W	3600 W
Dimensión zona 4	-	-
Potencia zona 4	-	-
Booster max. zona 4	-	-
Dimensión zona 5	-	-
Potencia zona 5	-	-
Booster max. zona 5	-	-
Dimensión zona 6	-	-
Potencia zona 6	-	-
Booster max. zona 6	-	-
Dimensión zona 7	-	-
Potencia zona 7	-	-
Booster max. zona 7	-	-
Dimensión zona 8	-	-
Potencia zona 8	-	-
Booster max. zona 8	-	-
CARACTERÍSTICAS		
Color	Negro	Negro
Biselado	Sin Marco	Sin Marco
Temporizador	Sí	Sí
6th SENSE	Automatic Functions	Automatic Functions
Zona flexible	No	No
Melting, derretir	Sí	Sí
Simmering, cocción a fuego lento	No	Sí
Mantener caliente	Sí	Sí
Control de potencia	Sí	Sí
Bloqueo para niños	Sí	Sí
Indicador calor residual por zona	Sí	Sí
DATOS TÉCNICOS		
Potencia	9+booster	9+booster
Voltaje	230	230
Frecuencia	50-60 Hz	50-60 Hz
Longitud cable	120	120
Altura del producto	52	52
Anchura del producto	590	590
Profundidad del producto	510	510
Dimensiones nicho de encastre (alto x ancho x fondo)	60 x 562 x 480 mm	60 x 562 x 480 mm

WS B2360 BF	**WS Q1160 NE**	**WS Q5760 NE**
8003437601859	8003437604768	8003437604812
869991581360	869991589510	869991589690
Inducción	Inducción	Inducción
60x51	60x51	60x51
TouchControl	TouchControl	TouchControl
3	3	3
145	145	145
1200	1200	1200
1500 W	1600 W	1600 W
210	210	210
2100	2100	2100
3000 W	3000 W	3000 W
280	280	280
2100	2100	2100
3600 W	3600 W	3600 W
-	-	-
-	-	-
-	-	-
-	-	-
-	-	-
-	-	-
-	-	-
-	-	-
-	-	-
-	-	-
-	-	-
-	-	-
-	-	-
-	-	-
-	-	-
Negro	Negro	Negro
Biselado Frontal	Sin Marco	Sin Marco
Sí	Sí	Sí
Automatic Functions	Automatic Functions	Automatic Functions
No	No	No
Sí	Sí	Sí
Sí	No	No
Sí	Sí	Sí
Sí	Sí	Sí
Sí	Sí	Sí
Sí	Sí	Sí
9+booster	9+booster	9+booster
230	230	230
50-60 Hz	50-60 Hz	50-60 Hz
120	120	120
52	52	52
590	590	590
510	510	510
60 x 562 x 480 mm	60 x 562 x 480 mm	60 x 562 x 480 mm

Nombre Comercial	**AKT 8090/NE**	**AKT 807/BF**
Código EAN	8003437829543	8003437831218
Código 12 NC	869990964280	869991015550
Tipo de producto	Vitrocerámica Radiante	Vitrocerámica Radiante
Medidas comerciales	60x51	60x51
Tipo de control	TouchControl	TouchControl
CARACTERÍSTICAS FUEGOS		
Zonas de cocción	4	3
Dimensión zona 1	180	145
Potencia zona 1	1700	1200
Dimensión zona 2	210	180
Potencia zona 2	2100	1700
Dimensión zona 3	145	210/280
Potencia zona 3	1200	1700/2700
Dimensión zona 4	145	N/A
Potencia zona 4	1200	N/A
CARACTERÍSTICAS		
Color	Negro	Negro
Biselado	Sin Biselado	Biselado Frontal
Temporizador	Sí	Sí
6th SENSE	No	No
Zona flexible	No	No
Melting, derretir	No	No
Simmering, cocción a fuego lento	No	No
Mantener caliente	No	No
Bloqueo para niños	Sí	Sí
Indicador calor residual por zona	Sí	Sí
DATOS TÉCNICOS		
Potencia	6200 W	5600 W
Voltaje	220-240	230
Frecuencia	50/60	50/60
Longitud cable	0	150
Altura del producto	46	46
Anchura del producto	580	580
Profundidad del producto	510	510
Dimensiones nicho de encastre (alto x ancho x fondo)	42 x 560 x 490 mm	42 x 560 x 490 mm

Nombre Comercial	**GOA 7523/NB**	**GOWL 628/NB**	**GOA 6423/NB**	**GOB 616/NB**	**AKT 404/NB**
Código EAN	8003437830808	8003437605086	8003437830860	8003437605369	8003437809170
Código 12 NC	869991030250	869991590380	869991030030	869991590820	869990965310
Tipo de producto	Gas	Gas	Gas	Gas	Gas
Medidas comerciales	75x51	60x51	60x51	60x51	60x51
Tipo de control	Mecánico	Mecánico	Mecánico	Mecánico	Mecánico
CARACTERÍSTICAS FUEGOS					
Zonas de cocción	5	4	4	4	3
Tipo de fuego zona Delantera Izquierda	Auxiliar	Medio	Fuego Potente	Rapido	Semi-Rápido
Dimensión zona Delantera Izquierda	50	130	130	90	50
Potencia zona Delantera Izquierda	1000 W	3500 W	3500 W	3000 W	1000 W
Tipo de fuego zona Trasera Izquierda	Rápido	Semi-Rápido	Semi-Rápido	Semi-Rápido	-
Dimensión zona Trasera Izquierda	90	75	75	75	-
Potencia zona Trasera Izquierda	3000 W	1650 W	1750 W	1650 W	-
Tipo de fuego zona Delantera Derecha	Semi-Rápido	Semi-Rápido	Semi-Rápido	Semi-Rápido	Auxiliar
Dimensión zona Delantera Derecha	75	75	75	75	50
Potencia zona Delantera Derecha	1750 W	1650 W	1750 W	1650 W	1000 W
Tipo de fuego zona Trasera Derecha	Semi-Rápido	Auxiliar	Auxiliar	Auxiliar	Semi-Rápido
Dimensión zona Trasera Derecha	75	50	50	50	75
Potencia zona Trasera Derecha	1750 W	1000 W	1000 W	1000 W	1650 W
Tipo de fuego zona Central	Rápido	-	-	-	-
Dimensión zona Central	130	-	-	-	-
Potencia zona Central	4800 W	-	-	-	-
CARACTERÍSTICAS					
Acabado	Cristal Negro	Negro	Negro	Negro	Cristal Negro
Rejillas	Hierro Fundido	Hierro Fundido	Hierro Fundido	Hierro Fundido	Hierro Fundido
Nº de mandos	5	4	4	4	3
Válvula de seguridad	Sí	Sí	Sí	Sí	Sí
DATOS TÉCNICOS					
Voltaje	220-240 V	230 V	230 V	220-240 V	230 V
Frecuencia	50/60 Hz	50 Hz	50 Hz	50/60 Hz	50 Hz
Longitud cable	85 cm	85 cm	85 cm	85 cm	N/A
Tipo de gas	II2H3+	II2H3+	II2H3+	II2H3+	II2E+3+
Categoria de gas	G20	G30	G30	G30	G20
Potencia gas	12300 W	7800 W	8000 W	7800 W	6350 W
Autoencendido	Sí	Sí	Sí	Sí	Sí
Wok	No	No	No	No	Sí
Altura del producto	49 mm	49 mm	49 mm	49 mm	30 mm
Anchura del producto	730 mm	590 mm	590 mm	590 mm	560 mm
Profundidad del producto	510 mm	510 mm	510 mm	510 mm	490 mm
Dimensiones nicho de encastre (alto x ancho x fondo)	41 x 560 x 480 mm	41 x 560 x 490 mm	41 x 560 x 490 mm	41 x 560 x 490 mm	41 x 560 x 490 mm

CAMPANAS CARACTERÍSTICAS TÉCNICAS

Nombre Comercial	**AKR 037 G BL**	**AKR 749/1 IX**	**WSLK 66/1 AS X**
Código EAN	8003437219368	8003437233678	8003437233746
Código 12 NC	857803701000	859991551230	859991551350
Acabado	Negro	Gris	Gris
Clasificación energética	B	D	C
Tipología campana	Decorativa	Encastre	Decorativa
EXTRACCIÓN Y POTENCIA SONORA			
Tipo de motor	Tangencial	Tangencial	N/A
Nº de motores	1	1	1
Potencia del motor	260 W	115 W	140 W
Válvula anti-retorno	No	No	No
Diámetro salida de aire (mm)	150	120	125
Extracción aire (de salida) (m3/h)	400; 559; 647	125; 165; 304	175; 240; 384
Máxima extracción aire (de salida) (m3/h)	647 MQH	304 MQH	384 MQH
Nivel de ruido (dBA)	59; 67; 70	46; 52; 62	51; 59; 69
Tipo de control	Mechanical	Mechanical	Mechanical
PRESTACIONES			
Nº de velocidades	3	3	3
Nº de filtros antigrasa	1	1	1
Tipo de filtros	Aluminio lavable	Aluminio lavable	Aluminio lavable
Nº de filtros de carbono antiolor	2	2	1
ILUMINACIÓN			
Tipo de luz	LED	LED	LED
Nº de luces	2	2	1
Potencia total de las lámparas	2 W	6 W	6 W
DIMENSIONES			
Alto (mm)	360	180	133
Ancho (mm)	598	599	599
Fondo (mm)	326	300	510
CONEXIÓN ELÉCTRICA			
Voltaje	220-240	220-240	220-240
Frecuencia (HZ)	50/60	50/60	50/60

Nombre comercial	**W84BE 72 X 2**	**WB70E 973 X**	**W9 931D IX H 3**
Código EAN	8003437616006	8003437623172	8003437904264
Código 12 NC	859991617420	859991631090	859991655890
Tipo de instalación	Libre Instalación	Libre Instalación	Libre Instalación
Categoría	Combinado 70 cm	Combinado 70 cm	Combinado 60 cm
Acabado	Inox	Optic Inox	Inox
CARACTERÍSTICAS GENERALES			
Sístema de Refrigeración	Dual No Frost	Total No Frost	Dual No Frost
Tipo de display	Touch Control	Dotyk Touch	Dotyk Touch
Iluminación interior	Sí	Sí	Sí
Sensores 6th SENSE	Sí	Sí	Sí
Electroválvula	-	Sí	Sí
Número de evaporadores	2	1	2
Indicador de mal funcionamiento	Sí	Sí	Sí
Pies ajustables	-	Sí - Todos	Sí - Frontales
PRESTACIONES FRIGORÍFICO			
Columna Multiflow	Sí	Sí	Sí - Full metal
Número de bandejas fijas y ajustables	1 + 2	1 + 2	2 + 2
Número de balcones	6	3	5
Número de cajónes	3	2	2
Material Estantes	Cristal con Perfil	Cristal con Perfil	Cristal
Bandeja Huevos	1x6	-	1x6
Balcón botellas	Sí	Sí	Sí
Compartimento Dairy, productos lácteos	-	-	Sí
Botón ON/OFF refrigerador	-	-	-
Indicador de puerta abierta refrigerador	-	-	Sí
Función Refrigeración Rápida	Sí	Sí	-
Temperatura ajustable refrigerador	Sí	Sí	Sí
Proceso de descongelación	Automático	Automático	Automático
PRESTACIONES CONGELADOR			
Número Compartimentos total	3	3	2
Indicador de puerta abierta congelador	-	-	Sí
Fabricador de hielo	Sí	-	-
Cubitera	-	Sí	Sí
Función Congelación Rápida	Sí	Sí	-
Compartimento de congelación rápida	-	Sí	-
Freeze Control (quemaduras por congelación)	-	-	Sí
Temperatura ajustable congelador	Sí	Sí	Sí
Proceso de descongelación	Automático	Automático	Automático
DATOS TÉCNICOS			
Altura	1860	1955	2013
Anchura	840	700	595
Profundidad	750	755	655
Medidas de encastre (Alto x Ancho x Fondo)	-	-	-
Peso neto (kg)	114	84	82
Potencia nominal (W)	220	0	150
Voltaje (V)	220-240	220-240	220-240
Corriente (A)	1,2	1,3	1,2
Frecuencia (Hz)	50	50	50
Bisagra puerta	Sí	Sí	Sí
Longitud cable de conexión (cm)	190	217	160
DATOS DE CONSUMO			
Clasificación energética	E	D	D
Consumo energético anual (kWh)	326	233	198
Capacidad de congelación (kg/24hrs)	12	18	15
Clase climática	SN-T	SN-N-ST-T	SN-T
Rango de temperatura ambiente	10°C - 43°C	10°C - 43°C	10°C - 43°C
Capacidad Neta total (L)	588	462	355
Capacidad Neta Refrigerador (L)	407	309	257
Capacidad Neta Congelador (L)	181	153	98
Nivel de ruido dB(A)	41	40	39
Clase de ruido	C	C	C

W9 931D IX H	**W9 921D OX 2**	**W9 921C W 2**	**W7X 94T SX**	**W7X 93T MX**	**W7X 93T OX**
8003437902383	8003437903496	8003437903243	8003437904240	8003437904189	8003437904165
859991601060	859991613020	859991604610	859991655440	859991650110	859991650090
Libre Instalación	Libre Instalación	Libre Instalación	Libre Instalación	Libre Instalación	Libre Instalación
Combinado 60 cm	Combinado 60 cm	Combinado 60 cm	Combinado 60 cm	Combinado 60 cm	Combinado 60 cm
Inox	Optic Inox	Blanco Global	Saturn Inox	Mirror Inox	Optic Inox
Dual No Frost	Dual No Frost	Dual No Frost	Total No Frost	Total No Frost	Total No Frost
Dotyk Touch	Dotyk Touch	Centauro Ref/Fz	Touch 2.0	Touch 2.0	Touch 2.0
Sí	Sí	Sí	Sí	Sí	Sí
Sí	Sí	Sí	Sí	Sí	Sí
Sí	-	Sí	Sí		Sí
2	2	2	1	1	1
Sí	Sí	Sí	Sí	Sí	Sí
Sí - Frontales	Sí - Frontales	Sí - Frontales	Sí - Frontales	Sí - Frontales	Sí - Frontales
Sí - Full metal	Sí	Sí	Sí	Sí	Sí
2 + 2	1 + 3	1 + 3	2 + 2	2 + 2	1 + 3
5	4	4	5	5	5
2	2	2	2	2	2
Cristal	Cristal	Cristal	Cristal	Cristal	Cristal
1x6	1x6	1x6	1x6	1x6	1x6
Sí	Sí	Sí	Sí	Sí	Sí
Sí	-	-	-	-	-
-	Sí	Sí	Sí	Sí	Sí
Sí	Sí	Sí	Sí	Sí	Sí
-	-	-	Sí	Sí	Sí
Sí	Sí	Sí	Sí	Sí	Sí
Automático	Automático	Automático	Automático	Automático	Automático
2	2	2	2	2	2
Sí	Sí	Sí	-	-	-
-	-	-	-	-	-
Sí	Sí	Sí	Sí	Sí	Sí
-	Sí	-	Sí	Sí	Sí
-	-	-	-	-	-
Sí	-	Sí	-	-	-
Sí	-	Sí	Sí	Sí	Sí
Automático	Automático	Automático	Automático	Automático	Automático
2013	2013	2013	2027	2027	2027
595	595	595	596	596	596
655	655	655	678	678	678
-	-	-	-	-	-
82	77	77	75	75	75
150	150	150	160	160	160
220-240	220-240	220-240	220-240	220-240	220-240
1,2	1,2	1,2	1	1	1
50	50	50	50	50	50
Sí	Sí	Sí	Sí	Sí	Sí
160	245	245	160	160	245
D	E	E	D	D	D
198	247	247	203	203	203
16	14	13	11	11	11
SN-T	SN-T	SN-T	SN-T	SN-T	SN-T
10°C - 43°C	10°C - 43°C	10°C - 43°C	10°C - 43°C	10°C - 43°C	10°C - 43°C
355	355	355	367	367	367
257	257	257	263	263	263
98	98	98	104	104	104
39	42	42	33	34	34
C	D	D	B	B	B

Nombre comercial	**W7X 83A OX**	**W7X 92O OX**
Código EAN	8003437904073	8003437904028
Código 12 NC	859991650000	859991649070
Tipo de instalación	Libre Instalación	Libre Instalación
Categoría	Combinado 60 cm	Combinado 60 cm
Acabado	Optic Inox	Optic Inox
CARACTERÍSTICAS GENERALES		
Sístema de Refrigeración	Total No Frost	Total No Frost
Tipo de display	New LED 2012	Clever Out 2015
Iluminación interior	Sí	Sí
Sensores 6th SENSE	Sí	Sí
Electroválvula	Sí	
Número de evaporadores	1	1
Indicador de mal funcionamiento	Sí	Sí
Pies ajustables	Sí - Frontales	Sí - Frontales
PRESTACIONES FRIGORÍFICO		
Columna Multiflow	Sí	Sí
Número de bandejas fijas y ajustables	1 + 2	1 + 3
Número de balcones	4	5
Número de cajónes	2	2
Material Estantes	Cristal	Cristal
Bandeja Huevos	1x6	1x6
Balcón botellas	Sí	Sí
Compartimento Dairy, productos lácteos	-	-
Botón ON/OFF refrigerador	Sí	-
Indicador de puerta abierta refrigerador	Sí	Sí
Función Refrigeración Rápida	Sí	-
Temperatura ajustable refrigerador	Sí	-
Proceso de descongelación	Automático	Automático
PRESTACIONES CONGELADOR		
Número Compartimentos total	2	2
Indicador de puerta abierta congelador	-	-
Fabricador de hielo	-	-
Cubitera	Sí	Sí
Función Congelación Rápida	Sí	Sí
Compartimento de congelación rápida	-	-
Freeze Control (quemaduras por congelación)	-	-
Temperatura ajustable congelador	Sí	Sí
Proceso de descongelación	Automático	Automático
DATOS TÉCNICOS		
Altura	1912	2027
Anchura	596	596
Profundidad	678	678
Medidas de encastre (Alto x Ancho x Fondo)	-	-
Peso neto (kg)	73	77
Potencia nominal (W)	160	160
Voltaje (V)	220-240	220-240
Corriente (A)	1	1
Frecuencia (Hz)	50	50
Bisagra puerta	Sí	Sí
Longitud cable de conexión (cm)	245	160
DATOS DE CONSUMO		
Clasificación energética	D	E
Consumo energético anual (kWh)	201	254
Capacidad de congelación (kg/24hrs)	11	11
Clase climática	SN-T	SN-T
Rango de temperatura ambiente	10ºC - 43ºC	10ºC - 43ºC
Capacidad Neta total (L)	335	367
Capacidad Neta Refrigerador (L)	231	263
Capacidad Neta Congelador (L)	104	104
Nivel de ruido dB(A)	34	39
Clase de ruido	B	C

W7X 92I OX	**W7X 82O OX**	**W7X 82I OX**	**W7X 82O W**	**W7X 82I W**
8003437904004	8003437903977	8003437903953	8003437903960	8003437903939
859991649050	859991649020	859991649000	859991649010	859991648980
Libre Instalación	Libre Instalación	Libre Instalación	Libre Instalación	Libre Instalación
Combinado 60 cm	Combinado 60 cm	Combinado 60 cm	Combinado 60 cm	Combinado 60 cm
Optic Inox	Optic Inox	Optic Inox	Blanco Global	Blanco Global
Total No Frost	Total No Frost	Total No Frost	Total No Frost	Total No Frost
Clever In 2015	Clever Out 2015	Clever In 2015	Clever Out 2015	Clever In 2015
Sí	Sí	Sí	Sí	Sí
Sí	Sí	Sí	Sí	Sí
-	-	-	-	-
1	1	1	1	1
Sí	Sí	Sí	Sí	Sí
Sí - Frontales	Sí - Frontales	Sí - Frontales	Sí - Frontales	Sí - Frontales
Sí	Sí	Sí	Sí	Sí
1 + 3	1 + 2	1 + 2	1 + 2	1 + 3
5	4	4	4	4
2	2	2	2	1
Cristal	Cristal	Cristal	Cristal	Cristal
1x6	1x6	1x6	1x6	1x6
Sí	-	-	-	-
-	-	-	-	-
-	-	-	-	-
Sí	Sí	Sí	Sí	Sí
-	-	-	-	-
Sí	Sí	Sí	Sí	Sí
Automático	Automático	Automático	Automático	Automático
2	2	2	2	2
-	-	-	-	-
-	-	-	-	-
Sí	Sí	Sí	Sí	Sí
Sí	Sí	Sí	Sí	Sí
-	-	-	-	-
-	-	-	-	-
-	-	-	-	-
Automático	Automático	Automático	Automático	Automático
2027	1912	1912	1912	1912
596	596	596	596	596
678	678	678	678	678
-	-	-	-	-
77	73	73	73	73
160	160	160	160	160
220-240	220-240	220-240	220-240	220-240
1	1	1	1	1
50	50	50	50	50
Sí	Sí	Sí	Sí	Sí
245	245	245	245	245
E	E	E	E	E
254	252	252	252	252
11	11	11	11	11
SN-T	SN-T	SN-T	SN-T	SN-T
10ºC - 43ºC	10ºC - 43ºC	10ºC - 43ºC	10ºC - 43ºC	10ºC - 43ºC
367	335	335	335	335
263	231	231	231	231
104	104	104	104	104
39	39	39	39	39
C	C	C	C	C

FRIGORÍFICOS COMBINADOS CARACTERÍSTICAS TÉCNICAS

Combinados de encastre

Nombre comercial	**SP40 800 1**	**WHC20 T321**	**WHC18 T323**	**WHC18 T311**	**ART 9811 SF2**	**ART 66102**	ART 66011
Código EAN	8003437046698	8003437048173	8003437048005	8003437047879	8003437045950	8003437046131	8003437046858
Código 12 NC	859991602210	859991632990	859991631880	859991630270	859991605810	859991609600	859991617980
Tipo de instalación	Encastre	Encastre	Encastre	Encastre	Encastre	Encastre	Encastre
Categoría	Combinado 69 cm	Combinado 54 cm	Combinado 54 cm	Combinado 54 cm	Combinado 54 cm	Combinado 54 cm	Combinado 54 cm
Acabado	Blanco	Blanco	Blanco	Blanco	Blanco	Blanco	Blanco
CARACTERÍSTICAS GENERALES							
Sístema de Refrigeración	Direct Cool	Total No Frost	Total No Frost	Total No Frost	Direct Cool	Direct Cool	Direct Cool
Tipo de display	Centauro tactile	LED	LED	LED	Centauro tactile	E.T.	E.T.
Iluminación interior	Sí	Sí	Sí	Sí	Sí	Sí	Sí
Sensores 6th SENSE	Fresh Control	Sí	Sí	Sí	Fresh Control	Sí	Sí
Electroválvula	-	-	Sí	-	-	-	-
Número de evaporadores	1	1	1	1	1	1	1
Indicador de mal funcionamiento	Sí	Sí	Sí	Sí	Sí	Sí	Sí
Pies ajustables	-	-	-	-	-	-	-
PRESTACIONES FRIGORÍFICO							
Columna Multiflow	-	Sí	Sí	Sí	-	-	-
Número de bandejas fijas y ajustables	1 + 3	1 + 4	1 + 3	1 + 4	1 + 4	1 + 4	1 + 4
Número de balcones	4	6	5	5	4	3	3
Número de cajónes	3	2	2	1	1	1	1
Material Estantes	Cristal	Cristal	Cristal	Cristal	Cristal Templado	Cristal	Cristal
Bandeja Huevos	1x6	1x6	1x6	1x6	-	-	-
Balcón botellas	-	Sí	Sí	Sí	Sí	Sí	Sí
Compartimento Dairy, productos lácteos	-	Sí	Sí	Sí	Sí	-	-
Botón ON/OFF refrigerador	-	-	-	-	-	-	-
Indicador de puerta abierta refrigerador	Sí	Sí	Sí	Sí	-	Sí	Sí
Función Refrigeración Rápida	Sí	-	-	-	-	-	-
Temperatura ajustable refrigerador	Sí	Sí	Sí	Sí	Sí	Sí	Sí
Proceso de descongelación	Automático	Automático	Automático	Automático	Automático	Automático	Automático
PRESTACIONES CONGELADOR							
Número Compartimentos total	3	2 + 1	2 + 1	2 + 1	3	3	3
Indicador de puerta abierta congelador	-	-	-	-	-	-	-
Fabricador de hielo	-	-	-	-	-	-	-
Cubitera	Sí	Sí	Sí	Sí	Sí	-	Sí
Función Congelación Rápida	-	Sí	Sí	Sí	Sí	Sí	-
Compartimento de congelación rápida	-	Sí	Sí	Sí	Sí	Sí	Sí
Freeze Control (quemaduras por congelación)	Sí	-	-	-	-	-	-
Temperatura ajustable congelador	-	Sí	-	-	-	-	-
Proceso de descongelación	Manual	Automático	Automático	Automático	Manual	Manual	Manual
DATOS TÉCNICOS							
Altura	1935	1935	1770	1770	1935	1770	1770
Anchura	690	540	540	540	540	540	540
Profundidad	545	545	545	545	545	545	545
Medidas de encastre (Alto x Ancho x Fondo)	1949x710x550	1940x560x560	1776x560x555	1776x560x555	1940x560x560	1776x560x555	1776x560x555
Peso neto (kg)	74	58	65	55	55.2	50.6	50.6
Potencia nominal (W)	140	180	180	180	140	140	140
Voltaje (V)	220-240	220-240	220-240	220-240	220-240	220-240	220-240
Corriente (A)	16	16	16	16	16	16	16
Frecuencia (Hz)	50	50	50	50	50	50	50
Bisagra puerta	Sí	Sí	Sí	Sí	Sí	Sí	Sí
Longitud cable de conexión (cm)	245	245	245	245	245	245	245
DATOS DE CONSUMO							
Clasificación energética	F	F	D	F	E	E	F
Consumo energético anual (kWh)	310	278	179	280	225	226	283
Capacidad de congelación (kg/24hrs)	5	7	7	7	4	4	4
Clase climática	SN-ST	SN-T	SN-T	SN-T	SN-T	SN-T	N-ST
Rango de temperatura ambiente	10°C - 38°C	10°C - 43°C	10°C - 43°C	10°C - 43°C	10°C - 43°C	10°C - 43°C	16°C - 38°C
Capacidad Neta total (L)	400	280	250	250	306	273	273
Capacidad Neta Refrigerador (L)	299	212	182	182	227	194	194
Capacidad Neta Congelador (L)	101	68	68	68	79	79	79
Nivel de ruido dB(A)	35	32	32	32	35	35	35
Clase de ruido	B	B	B	B	B	B	B

Información técnica

Nombre comercial	**WQ9I MO1L**	**WQ9 B2L**	**WQ9 E1L**
Código EAN	8003437238277	8003437236365	8003437230905
Código 12 NC	859991572230	859991613880	859991610030
Tipo de instalación	Libre Instalación	Libre Instalación	Libre Instalación
Categoría	Combinado 4 Puertas	Combinado 4 Puertas	Combinado 4 Puertas
Acabado	Inox Look	Inox Look	Inox Look
CARACTERÍSTICAS GENERALES			
Sístema de Refrigeración	Triple No Frost	Total No Frost	Total No Frost
Tipo de display	Touch Control	Touch Control	Touch Control
Iluminación interior	Sí	Sí	Sí
Sensores 6th SENSE	Fresh/Freeze Lock	Fresh/Freeze Lock	Fresh/Freeze Lock
Electroválvula	-	-	-
Número de evaporadores	3	3	3
Indicador de mal funcionamiento	Sí	Sí	Sí
Pies ajustables	Sí - Frontales	Sí - Frontales	Sí - Frontales
PRESTACIONES FRIGORÍFICO			
Columna Multiflow	Sí	Sí	Sí
Número de bandejas fijas y ajustables	3 + 0	3 + 0	3 + 0
Número de balcones	7	6	6
Número de cajónes	3	2	2
Material Estantes	Cristal con Perfil	Cristal con Perfil	Cristal con Perfil
Bandeja Huevos	-	-	-
Balcón botellas	-	-	-
Compartimento Dairy, productos lácteos	Sí	Sí	Sí
Botón ON/OFF refrigerador	Sí	Sí	Sí
Indicador de puerta abierta refrigerador	Sí	Sí	Sí
Función Refrigeración Rápida	Sí	Sí	Sí
Temperatura ajustable refrigerador	Sí	Sí	Sí
Proceso de descongelación	Automático	Automático	Automático
PRESTACIONES CONGELADOR			
Número Compartimentos total	4	4 + 2	4 + 2
Indicador de puerta abierta congelador	Sí	Sí	Sí
Fabricador de hielo	Sí	-	-
Cubitera	-	-	-
Función Congelación Rápida	Sí	Sí	Sí
Compartimento de congelación rápida	Sí	Sí	Sí
Freeze Control (quemaduras por congelación)	-	-	-
Temperatura ajustable congelador	Sí	Sí	Sí
Proceso de descongelación	Automático	Automático	Automático
DATOS TÉCNICOS			
Altura	1876	1874	1874
Anchura	908	909	909
Profundidad	716	698	698
Medidas de encastre (Alto x Ancho x Fondo)	-	-	-
Peso neto (kg)	159	118	118
Potencia nominal (W)	-	-	-
Voltaje (V)	220-240	220-240	220
Corriente (A)	1,21	1,5	1,5
Frecuencia (Hz)	50/60	50/60	50/60
Bisagra puerta	-	-	-
Longitud cable de conexión (cm)	180	180	180
DATOS DE CONSUMO			
Clasificación energética	F	E	F
Consumo energético anual (kWh)	420	338	420
Capacidad de congelación (kg/24hrs)	8	5	5
Clase climática	SN-N-ST-T	SN-N-ST-T	SN-N-ST-T
Rango de temperatura ambiente	10ºC - 43ºC	10ºC - 43ºC	10ºC - 43ºC
Capacidad Neta total (L)	492	594	610
Capacidad Neta Refrigerador (L)	255	388	388
Capacidad Neta Congelador (L)	237	206	222
Nivel de ruido dB(A)	41	37	37
Clase de ruido	C	C	C

Nombre comercial	**WT70E 831 X**	**W55TM 6110 W 1**	**W55TM 4110 W 1**
Código EAN	8003437623134	8003437615719	8003437615689
Código 12 NC	869991631050	859991616970	859991616940
Tipo de instalación	Libre Instalación	Libre Instalación	Libre Instalación
Categoría	Doble Puerta 70cm	Doble Puerta 54 cm	Doble Puerta 54 cm
Acabado	Optic Inox	Blanco	Blanco
CARACTERÍSTICAS GENERALES			
Sístema de Refrigeración	Total No Frost	Direct Cool	Direct Cool
Tipo de display	Clever Out 2015	Mechanical	Mechanical
Iluminación interior	Sí	Sí	Sí
Sensores 6th SENSE	Sí	-	-
Electroválvula	-	-	-
Número de evaporadores	1	1	1
Indicador de mal funcionamiento	Sí	-	-
Pies ajustables	Sí - Todos	Sí - Frontales	Sí - Frontales
PRESTACIONES FRIGORÍFICO			
Columna Multiflow	Sí	-	-
Número de bandejas fijas y ajustables	1 + 3	1 + 3	1 + 3
Número de balcones	4	4	3
Número de cajónes	2	1	1
Material Estantes	Cristal con Perfil	Cristal con Perfil	Cristal con Perfil
Bandeja Huevos	-	-	-
Balcón botellas	-	-	-
Compartimento Dairy, productos lácteos	-	-	-
Botón ON/OFF refrigerador	-	-	-
Indicador de puerta abierta refrigerador	Sí	-	-
Función Refrigeración Rápida	-	-	-
Temperatura ajustable refrigerador	Sí	Sí	Sí
Proceso de descongelación	Automático	Automático	Automático
PRESTACIONES CONGELADOR			
Número Compartimentos total	1 estante + 1 cajón	2 estantes	2 estantes
Indicador de puerta abierta congelador	-	-	-
Fabricador de hielo	Sí	-	-
Cubitera	-	Sí	Sí
Función Congelación Rápida	Sí	-	-
Compartimento de congelación rápida	Sí	-	-
Freeze Control (quemaduras por congelación)	-	-	-
Temperatura ajustable congelador	-	-	-
Proceso de descongelación	Automático	Manual	Manual
DATOS TÉCNICOS			
Altura	1800	1600	1440
Anchura	700	540	540
Profundidad	725	570	570
Medidas de encastre (Alto x Ancho x Fondo)	-	-	-
Peso neto (kg)	104	42	42
Potencia nominal (W)	0	144	122
Voltaje (V)	220-240	220-240	220-240
Corriente (A)	1,5	0,7	0,59
Frecuencia (Hz)	50	50	50
Bisagra puerta	Sí	Sí	Sí
Longitud cable de conexión (cm)	217	150	150
DATOS DE CONSUMO			
Clasificación energética	F	F	F
Consumo energético anual (kWh)	378	230	220
Capacidad de congelación (kg/24hrs)	5	2	2
Clase climática	N	N-ST	N-ST
Rango de temperatura ambiente	10ºC - 43ºC	16ºC - 38ºC	16ºC - 38ºC
Capacidad Neta total (L)	422	242	212
Capacidad Neta Refrigerador (L)	317	201	171
Capacidad Neta Congelador (L)	106	41	41
Nivel de ruido dB(A)	43	35	41
Clase de ruido	D	B	C

Nombre comercial	**SW8 AM2Y XR 2**	**SW8 AM2Y WR 2**	**SW8 AM1Q X 1**	**SW6 A2Q W 2**	**W55VM 1110 W 1**	**ARG 180701**	**ARZ 0051**
Código EAN	8003437614132	8003437613975	8003437614620	8003437614576	8003437614392	8003437046520	8003437045738
Código 12 NC	869991608310	869991608360	869991608350	869991606180	859991614440	859991613290	859991604120
Tipo de instalación	Libre Instalación	Libre Instalación	Libre Instalación	Libre Instalación	Libre Instalación	Encastre	Encastre
Acabado	Optic Inox	Blanco Global	Optic Inox	Blanco Global	Blanco	Blanco	Blanco
CARACTERÍSTICAS GENERALES							
Tipo de display	Centauro	Centauro	EOS2	EOS1	Mecánico	E.T.	Mecánico
Iluminación interior	Sí	Sí	Sí	Sí	Sí	Sí	Sí
Sensores 6th SENSE	Fresh Control	Fresh Control	Fresh Control	Sí	-	Fresh Control	-
Indicador de mal funcionamiento	Sí	Sí	Sí	Sí	-	Sí	-
Pies ajustables	Sí - Frontales	Sí - Frontales	Sí - Frontales	Sí - Frontales	Sí - Frontales	-	Sí - Todos
PRESTACIONES REFRIGERADOR							
Sistema de Refrigeración	Direct Cool	Direct Cool	Direct Cool	Direct Cool	Direct Cool	Direct Cool	Direct Cool
Número de bandejas fijas y ajustables	1 + 4	1 + 4	1 + 4	1 + 4	1 + 1	1 + 5	3
Número de balcones	4	4	5	4	3	4	2
Número de cajónes	2	2	1	2	1	2	2
Balcón botellas		Sí	-	Sí	-	Sí	-
Compartimento Dairy, productos lácteos		Sí	-	Sí	-	Sí	-
Función Refrigeración Rápida	Sí	Sí	Sí	Sí	-	-	-
Temperatura ajustable	Sí	Sí	Sí	Sí	Sí	Sí	Sí
Proceso de descongelación	Automático	Automático	Automático	Automático	Automático	Automático	Automático
DATOS TÉCNICOS							
Altura	1875	1875	1875	1670	838	1770	819-889
Anchura	595	595	595	595	540	540	597
Profundidad	630	630	630	645	595	545	545
Medidas de encastre (Alto x Ancho x Fondo)	-	-	-	-	-	1774x560x550	820x599x550
Peso neto (kg)	62	62	62	58	27.5	50	32
Potencia nominal (W)	100	100	100	100	106	130	100
Voltaje (V)	220-240	220-240	220-240	220-240	220-240	220-240	220-240
Corriente (A)	1.5	1.5	1.5	1.5	0.5	16	16
Frecuencia (Hz)	50	50	50	50	50	50	50
Bisagra puerta	Sí	Sí	Sí	Sí	Sí	Sí	Sí
Longitud cable de conexión (cm)	245	195	200	200	150	245	245
DATOS DE CONSUMO							
Clasificación energética	E	E	F	E	F	F	F
Consumo energético anual (kWh)	114	114	145	110	182	146	118
Capacidad de congelación (kg/24hrs)	-	-	-	-	2.6	-	-
Clase climática	SN-N-ST-T	SN-N-ST-T	SN-N-ST-T	SN-N-ST-T	SN-T	SN-T	SN-T
Capacidad Neta Refrigerador (L)	364	364	363	322	105	314	144
Capacidad Neta Congelador (L)	-	-	-	-	17	-	-
Nivel de ruido dB(A)	38	38	38	38	38	35	37
Clase de ruido	C	C	C	C	C	B	C

Nombre comercial	**UW8 F2Y XBI F 2**	**UW8 F2Y WBI F 2**	**UW6 F2Y WBI F 2**	**W55ZM 111 W**	**AFB 18401**
Código EAN	8003437614217	8003437614675	8003437614644	8003437239076	8003437046605
Código 12 NC	859991608490	859991608500	859991608480	859991609160	859991613710
Tipo de instalación	Libre instalación	Libre instalación	Libre instalación	Libre instalación	Encastre
Acabado	Optic Inox	Blanco Global	Blanco Global	Blanco	Blanco
CARACTERÍSTICAS GENERALES					
Tipo de display	Centauro	Centauro	Centauro	Mecánico	Centauro
Iluminación interior	Sí	Sí	Sí	-	Sí
Sensores 6th SENSE	Freeze Control	Freeze Control	Freeze Control	-	Freeze Control
Indicador de puerta abierta	Sí	Sí	Sí	-	-
Indicador de mal funcionamiento	Sí	Sí	Sí	-	Sí
Alarma de temperatura	Sí	Sí	Sí	-	-
Pies ajustables	Sí - Frontales	Sí - Frontales	Sí - Frontales	Sí - Frontales	-
PRESTACIONES CONGELADOR					
Sistema de Refrigeración	No Frost	No Frost	No Frost	Direct Cool	No Frost
Número de compartimientos	7	7	6	3	8
Fabricador de hielo	IceMate	IceMate	IceMate	-	-
Cubitera	Sí	Sí	Sí	-	Sí
Función Congelación Rápida	Sí	Sí	Sí	-	Sí
Temperatura ajustable	Sí	Sí	Sí	Sí	Sí
Proceso de descongelación	Automatico	Automatico	Automatico	Manual	Automatico
DATOS TÉCNICOS					
Altura	1875	1875	1670	838	1770
Anchura	595	595	595	540	540
Profundidad	630	630	645	615	545
Medidas de encastre (Alto x Ancho x Fondo)	-	-	-	-	1774x560x550
Peso neto (kg)	69	69	63	29	57
Potencia nominal (W)	150	150	150	208	130
Voltaje (V)	220-240	220-240	220-240	220-240	220-240
Corriente (A)	1	1	1.4	0.95	16
Frecuencia (Hz)	50	50	50	50	50
Bisagra puerta	Sí	Sí	Sí	Sí	Sí
Longitud cable de conexión (cm)	245	245	245	150	245
DATOS DE CONSUMO					
Clasificación energética	E	E	E	F	F
Consumo energético anual (kWh)	242	242	230	213	294
Capacidad de congelación (kg/24hrs)	26	26	17	5.2	22
Clase climática	SN-N-ST-T	SN-N-ST-T	SN-N-ST-T	SN-T	SN-T
Capacidad Neta Congelador (L)	263	263	228	103	209
Nivel de ruido dB(A)	41	41	41	41	38
Clase de ruido	C	C	C	C	C

Nombre Comercial	**WHE39352 FO**	**WHE2535 FO**
Código EAN	8003437166938	8003437166969
Código 12 NC	859991607550	859991612180
Tipo de instalación	Libre instalación	Libre instalación
Acabado	Blanco	Blanco
CARACTERISTÍCAS GENERALES		
Tipo de display	LED	LED
Iluminación interior	Sí	Sí
Puerta contrabalanceada	Sí	Sí
Temperatura ajustable	Sí	Sí
Indicador de puerta abierta	-	Sí
Indicador de mal funcionamiento	Sí	Sí
Canal de deshidratación frontal para descongelación	Sí	Sí
Cerradura	Sí	Sí
PRESTACIONES CONGELADOR		
Sistema de Refrigeración	Direct Cool	Direct Cool
Sensores 6th SENSE	6th Sense	6th Sense
Space Max	Sí	Sí
Space +	-	-
Opción Eco	Sí	Sí
Función Congelación Rápida	Sí	Sí
Luz Congelación Rápida	Sí	Sí
Número de cajones/compartimentos	4	2
Cesta de almacenamiento Eco	-	2
Cesta de almacenamiento Lux	4	-
Proceso de descongelación	Manual	Manual
DATOS TÉCNICOS		
Altura	916	916
Anchura	1405	1010
Profundidad	698	698
Peso neto (kg)	48.9	37.2
Potencia nominal (W)	100	100
Voltaje (V)	220-240	220-240
Corriente (A)	16	16
Frecuencia (Hz)	50	50
Longitud cable de conexión (cm)	245	245
DATOS DE CONSUMO		
Clasificación energética	E	F
Consumo energético anual (kWh)	250	248
Capacidad de congelación (kg/24hrs)	20	16.5
Clase climática	SN-T	SN-T
Capacidad Neta Congelador (L)	390	252
Nivel de ruido dB(A)	42	42
Clase de ruido	D	D

WH2010 A+E	**WHS2121**	**WH1410 E2**
8003437163784	8003437166433	8003437167430
859991612240	859991611990	859991608930
Libre instalación	Libre instalación	Libre instalación
Blanco	Blanco	Blanco
LED	LED	LED
-	-	-
Sí	-	Sí
Sí	Sí	Sí
-	-	Sí
Sí	Sí	Sí
Sí	Sí	-
-	-	Sí
Direct Cool	Direct Cool	Direct Cool
6th Sense	-	6th Sense
-	-	-
Sí	Sí	Sí
Sí	Sí	Sí
Sí	Sí	Sí
-	Sí	Sí
1	1	1
1	1	1
-	-	-
Manual	Manual	Manual
865	865	865
806	806	573
642	642	642
27.9	27.9	24.5
75	75	70
220-240	220-240	220-240
16	16	16
50	50	50
170	200	170
F	F	F
223	223	186
14.5	14.5	11
SN-ST	SN-ST	SN-T
202	202	131
42	42	41
D	D	C

Nombre comercial	**W8 W046WR SPT**	**W8 W946WR SPT**
Código EAN	8003437618727	8003437618567
Código 12 NC	859991624260	859991624180
Tipo de instalación	Libre Instalación	Libre Instalación
Tipo de carga	Lavadora Frontal	Lavadora Frontal
Acabado	Blanco	Blanco
Acabado Puerta	Negro	Negro
INFO GENERAL		
Tecnología 6th SENSE	6th Sense	6th Sense
Capacidad (KG)	10	9
Velocidad máxima de centrifugado (rpm)	1200	1400
Volumen del tambor	64	64
Tipo de display	LCD	LCD
Tipo de motor	Direct Drive	Direct Drive
OPCIONES		
Control temperatura	Sí	Sí
Control de desequilibrio	Sí	Sí
Inicio / Fin diferido	Sí	Sí
Pre-Lavado	Sí	Sí
Aclarado intensivo/Extra	Sí	Sí
PROGRAMAS		
FreshCare	Supreme Silence	Supreme Silence
Clean + / Muy Sucio	-	-
Colors 15º, lavado en frío	-	-
Programa Rápido/ Rápido 30'	Sí	Sí
Hot Finishing	Sí	Sí
Tejidos (algodón / sinteticos / Delicados / Lana)	Sí	Sí
EcoCotton	Sí	Sí
Jeans / Baby		
DATOS DE CONSUMO	A	A
Eficiencia Energética NEL	B	B
Eficacia de centrifugado	51	49
Consumo energético (Kwh) por 100 ciclos	45	45
Consumo de agua por ciclo Eco	71	71
Nivel de ruido centrifugado (dBa)	239	225
Consumo (kwh) / duración (min) programa Eco40-60	175	170
Consumo (kwh) / duración (min) programa Eco40-60 media carga	150	150
Consumo (kwh) / duración (min) programa Eco40-60 cuarto de carga	53	53
Consumo (kwh) / duración (min) Stand by		
Humedad residual (%) después de ciclo Eco	83	83
DATOS TÉCNICOS	**845x599x643**	**845x599x643**
Peso neto (Kg)	120	120
Medidas (alto x ancho x fondo) mm	220-240	220-240
Longitud cable conexión (cm)	10	10
Voltaje (V)	50	50
Corriente (A)	1850	1850
Frecuencia (Hz)	Acero inoxidable	Acero inoxidable
Potencia conexión (W)	1850	1850
Material del tambor	Acero inoxidable	Acero inoxidable

LAVADORAS SUPREME SILENCE CARACTERÍSTICAS TÉCNICAS

W8 W946SR SPT	**W8 W846WR SPT**	**W7X W845WR SPT**	**W6 W845WR SPT**
8003437618574	8003437618482	8003437618437	8003437618079
859991624190	859991624130	859991624080	859991623920
Libre Instalación	Libre Instalación	Libre Instalación	Libre Instalación
Lavadora Frontal	Lavadora Frontal	Lavadora Frontal	Lavadora Frontal
Silver	Blanco	Blanco	Blanco
Negro	Negro	Negro	Negro
6th Sense	6th Sense	6th Sense	6th Sense
9	8	9	8
1400	1400	1200	1400
64	55	64	55
LCD	LCD	LCD	LCD
Direct Drive	Direct Drive	Direct Drive	Direct Drive
Sí	Sí	Sí	Sí
Sí	Sí	Sí	Sí
Sí	Sí	Sí	Sí
Sí	Sí	Sí	Sí
Sí	Sí	Sí	Sí
Supreme Silence	Supreme Silence	Supreme Silence	Supreme Silence
-	-	-	-
-	-	-	-
Sí	Sí	Sí	Sí
Sí	Sí	Sí	Sí
Sí	Sí	Sí	Sí
Sí	Sí	Sí	Sí
A	A	B	B
B	B	B	B
49	47	57	54
45	46	45	48
71	72	65	72
225	215	215	215
170	165	165	165
150	115	150	150
53	53	53	53
83	73	73	70
845x599x643	**845x599x607**	**845x599x643**	**845x599x607**
120	120	120	120
220-240	220-240	220-240	220-240
10	10	10	10
50	50	50	50
1850	1850	1850	1850
Acero inoxidable	Acero inoxidable	Acero inoxidable	Acero inoxidable
1850	1850	1850	1850
Acero inoxidable	Acero inoxidable	Acero inoxidable	Acero inoxidable

Nombre comercial	**FFB 10469 BV SPT**	**FFB 9469 SBV SPT**	**FFB 9469 BV SPT**
Código EAN	8003437628108	8003437050398	8003437050404
Código 12 NC	869991641820	859991643090	859991643100
Tipo de instalación	Libre Instalación	Libre Instalación	Libre Instalación
Tipo de carga	Lavadora Frontal	Lavadora Frontal	Lavadora Frontal
Acabado	Blanco	Silver	Blanco
Acabado Puerta	Negro	Negro	Negro
INFO GENERAL			
Tecnología 6th SENSE	6th Sense	6th Sense	6th Sense
Capacidad (KG)	10	9	9
Velocidad máxima de centrifugado (rpm)	1400	1400	1400
Volumen del tambor	71	62	62
Tipo de display	Big Digit	Big Digit	Big Digit
Tipo de motor	BPM	BPM	BPM
OPCIONES			
Control temperatura	Sí	Sí	Sí
Control de desequilibrio	Sí	Sí	Sí
Inicio / Fin diferido	Sí	Sí	Sí
Pre-Lavado	Sí	Sí	Sí
Aclarado intensivo/Extra	Sí	Sí	Sí
PROGRAMAS			
FreshCare	FreshCare Facelift	FreshCare Facelift	FreshCare Facelift
Clean + / Muy Sucio	Sí	Sí	Sí
Colors 15º, lavado en frío	-	-	-
Programa Rápido/ Rápido 30'	Sí	Sí	Sí
Tejidos (algodón / sinteticos / Delicados / Lana)	Sí	Sí	Sí
EcoCotton	Sí	Sí	Sí
Jeans / Baby	-	-	-
DATOS DE CONSUMO			
Eficiencia Energética NEL	A	A	A
Eficacia de centrifugado	B	B	B
Consumo energético (Kwh) por 100 ciclos	51	49	49
Consumo de agua por ciclo Eco	52	50	50
Nivel de ruido (dBa)	76	78	78
Duración (min) programa Eco40-60	235	225	225
Duración (min) programa Eco40-60 media carga	180	170	170
Duración (min) programa Eco40-60 cuarto de carga	150	130	130
Humedad residual (%) después de ciclo Eco	53	53	53
DATOS TÉCNICOS			
Peso neto (Kg)	75.9	71	71
Medidas (alto x ancho x fondo) mm	850x595x605	850x595x630	850x595x630
Longitud cable conexión (cm)	120	120	120
Voltaje (V)	220-240	220-240	220-240
Corriente (A)	10	10	10
Frecuencia (Hz)	50	50	50
Potencia conexión (W)	1850	1850	1850
Material del tambor	Acero inoxidable	Acero inoxidable	Acero inoxidable

FFB 9469 WV SPT	**FFB 9258 WV SP**	**FFB 8469 SBV SPT**	**FFB 8469 BV SPT**	**FFB 8258 WV SP**	**FFB 7259 WV SP**	**FFB 7238 WV SP**
8003437050411	8003437049743	8003437050534	8003437050541	8003437049712	8003437051111	8003437044670
859991643110	859991638010	859991643230	859991643240	859991637970	859991653120	859991597000
Libre Instalación	Libre Instalación	Libre Instalación	Libre Instalación	Libre Instalación	Libre Instalación	Libre Instalación
Lavadora Frontal	Lavadora Frontal	Lavadora Frontal	Lavadora Frontal	Front loader	Lavadora Frontal	Front loader
Blanco	Blanco	Silver	Blanco	Blanco	Blanco	Blanco
Blanco	Blanco	Negro	Negro	Blanco	Blanco	Blanco
6th Sense	6th Sense	6th Sense	6th Sense	6th Sense	6th Sense	6th Sense
9	9	8	8	8	7	7
1400	1400	1400	1400	1200	1200	1400
62	62	62	62	54	52	52
Big Digit	Big Digit	Big Digit	Big Digit	Big Digit	Big Digit	Big Digit
BPM	BPM	BPM	BPM	BPM	BPM	CIM
Sí	Sí	Sí	Sí	Sí	Sí	Sí
Sí	Sí	Sí	Sí	Sí	Sí	Sí
Sí	Sí	Sí	Sí	Sí	Sí	Sí
Sí	Sí	Sí	Sí	Sí	Sí	Sí
Sí	Sí	Sí	Sí	Sí	Sí	Sí
FreshCare Facelift	FreshCare Facelift	FreshCare Facelift	FreshCare Facelift	FreshCare Facelift	FreshCare Facelift	FreshCare Facelift
Sí	Sí	Sí	Sí	Sí	Sí	Sí
-	-	-	-	-	-	-
Sí	Sí	Sí	Sí	Sí	Sí	Sí
Sí	Sí	Sí	Sí	Sí	Sí	Sí
Sí	Sí	Sí	Sí	Sí	Sí	Sí
-	Sí	-	-	Sí	-	Sí
A	B	A	A	B	B	D
B	B	B	B	B	B	B
49	57	47	47	54	52	157
50	50	48	48	48	45	44
78	79	78	78	79	77	80
225	220	215	215	215	205	270
170	170	165	165	165	165	190
130	160	130	130	160	155	190
53	53	53	53	53	53	53
71	71	71	71	71	65	65
850x595x630	850x595x630	845x595x630	845x595x630	845x595x630	845x595x575	845x595x575
120	120	120	120	120	120	120
220-240	220-240	220-240	220-240	220-240	220-240	220-240
10	10	10	10	10	10	10
50	50	50	50	50	50	50
1850	1850	1850	1850	1850	1850	1850
Acero inoxidable	Acero inoxidable	Acero inoxidable	Acero inoxidable	Acero inoxidable	Acero inoxidable	Acero inoxidable

LAVADORAS FRESHCARE+ CARACTERÍSTICAS TÉCNICAS

encastre

Nombre comercial	**BI WMWG 81484E EU**	**BI WMWG 71483E EU N**
Código EAN	8003437603631	8003437616884
Código 12 NC	869991585890	869991620860
Tipo de instalación	Encastre	Encastre
Tipo de carga	Lavadora Frontal	Lavadora Frontal
Acabado	Blanco	Blanco
Acabado Puerta	Blanco	Blanco
INFO GENERAL		
Tecnología 6th SENSE	6th Sense	6th Sense
Capacidad (KG)	8	7
Velocidad máxima de centrifugado (rpm)	1200	1400
Volumen del tambor	58	52
Tipo de display	Big Digit	Big Digit
Tipo de motor	BPM	CIM
OPCIONES		
Control temperatura	Sí	Sí
Control de desequilibrio	Sí	Sí
Inicio / Fin diferido	Sí	Sí
Pre-Lavado	Sí	Sí
Aclarado intensivo/Extra	Sí	Sí
PROGRAMAS		
FreshCare	FreshCare	FreshCare
Clean + / Muy Sucio	Sí	Sí
Colors 15º, lavado en frío	Sí	Sí
Programa Rápido/ Rápido 30'	Sí	Sí
Tejidos (algodón / sinteticos / Delicados / Lana)	Sí	Sí
EcoCotton	Sí	Sí
Jeans / Baby	Sí	Sí
DATOS DE CONSUMO		
Eficiencia Energética NEL	B	D
Eficacia de centrifugado	B	B
Consumo energético (Kwh) por 100 ciclos	138	157
Consumo de agua por ciclo Eco	48	44
Nivel de ruido (dBa)	70	72
Duración (min) programa Eco40-60	240	270
Duración (min) programa Eco40-60 media carga	200	190
Duración (min) programa Eco40-60 cuarto de carga	200	190
Humedad residual (%) después de ciclo Eco	53	53
DATOS TÉCNICOS		
Peso neto (Kg)	66.5	64.4
Medidas (alto x ancho x fondo) mm	820x595x545	820x595x545
Longitud cable conexión (cm)	120	120
Voltaje (V)	220-240	220-240
Corriente (A)	10	10
Frecuencia (Hz)	50	50
Potencia conexión (W)	1850	1850
Material del tambor	Acero inoxidable	Acero inoxidable

Nombre comercial	**TDLR 7222BS NX/N**	**TDLR 7221BS SPT/N**
Código EAN	8003437047619	8003437047510
Código 12 NC	859991622940	859991622530
Tipo de instalación	Libre Instalación	Libre Instalación
Tipo de carga	Carga Superior	Carga Superior
Acabado	Blanco	Blanco
Acabado Puerta	Blanco	Blanco
INFO GENERAL		
Tecnología 6th SENSE	6th Sense	6th Sense
Capacidad (KG)	7	7
Velocidad máxima de centrifugado (rpm)	1200	1200
Volumen del tambor	42	42
Tipo de display	Big Digit	Big Digit
Tipo de motor	Direct Drive	BPM
OPCIONES		
Control temperatura	Sí	Sí
Control de desequilibrio	Sí	Sí
Inicio / Fin diferido	Sí	Sí
Pre-Lavado	Sí	Sí
Aclarado intensivo/Extra	Sí	Sí
PROGRAMAS		
FreshCare	Alliance HR	Alliance HR
Clean + / Muy Sucio	-	-
Colors 15º, lavado en frío	Sí	Sí
Programa Rápido/ Rápido 30'	Sí	Sí
Hot Finishing	-	-
Tejidos (algodón / sinteticos / Delicados / Lana)	Sí	Sí
EcoCotton	Sí	Sí
Jeans / Baby	Sí	Sí
DATOS DE CONSUMO		
Eficiencia Energética NEL	E	E
Eficacia de centrifugado	B	B
Consumo energético (Kwh) por 100 ciclos	78	78
Consumo de agua por ciclo Eco	45	45
Nivel de ruido (dBa)	72	78
Duración (min) programa Eco40-60	205	205
Duración (min) programa Eco40-60 media carga	160	160
Duración (min) programa Eco40-60 cuarto de carga	120	120
Humedad residual (%) después de ciclo Eco	53	53
DATOS TÉCNICOS		
Peso neto (Kg)	56	56
Medidas (alto x ancho x fondo) mm	900x400x600	900x400x600
Longitud cable conexión (cm)	200	120
Voltaje (V)	220-230	220-230
Corriente (A)	10	10
Frecuencia (Hz)	50	50
Potencia conexión (W)	2000	2000
Material del tambor	Acero inoxidable	Acero inoxidable

LAVADORAS CARGA SUPERIOR CARACTERÍSTICAS TÉCNICAS

TDLR 7220SS SP/N	**TDLR 65230SS SP/N**	**TDLR 6230S SP/N**	**TDLR 6240S SP/N**
8003437047480	8003437045851	8003437046087	8003437051234
859991622270	859991605400	859991607890	859991653560
Libre Instalación	Libre Instalación	Libre Instalación	Libre Instalación
Carga Superior	Carga Superior	Carga Superior	Carga Superior
Blanco	Blanco	Blanco	Blanco
Blanco	Blanco	Blanco	Blanco
6th Sense	6th Sense	6th Sense	6th Sense
7	6.5	6	6
1200	1200	1200	1200
42	42	42	42
LED	Small Digit	Small Digit	Small Digit
Universal	Universal	Universal	Universal
Sí	Sí	Sí	Sí
Sí	Sí	Sí	Sí
Sí	Sí	Sí	Sí
Sí	Sí	Sí	Sí
Sí	Sí	Sí	Sí
Alliance HR	Alliance HR	Alliance HR	Alliance HR
-	-	-	-
Sí	Sí	Sí	Sí
-	-	-	-
-	-	-	-
Sí	Sí	Sí	Sí
Sí	Sí	Sí	Sí
Sí	Sí	Sí	-
E	D	D	C
C	B	B	B
78	66	64	56
45	44	43	43
78	77	76	76
205	200	195	195
160	150	150	155
110	110	110	135
62	53	52	52
57	57	57	57
900x400x600	900x400x600	900x400x600	900x400x600
120	120	120	120
220-230	220-230	220-230	220-230
10	10	10	10
50	50	50	50
2100	2100	2100	2100
Acero inoxidable	Acero inoxidable	Acero inoxidable	Acero inoxidable

LAVASECADORAS CARACTERÍSTICAS TÉCNICAS

Nombre Comercial	**FWDD 1071682 WSV EU N**	**FFWDD 1074269 BV SPT**	**FWDG 961483 SBV SPT N**	**FFWDB 964369 SBV SPT**	**FWDG 961483 WBV SPT N**
Código EAN	8003437616396	8003437637346	8003437615542	8003437636264	8003437615504
Código 12 NC	869991619040	869991655010	869991616800	869991651530	869991616750
Tipo de instalación	Libre Instalación	Libre Instalación	Libre Instalación	Libre Instalación	Libre Instalación
Acabado	Blanco	Blanco	Silver	Silver	Blanco
Acabado Puerta	Blanco & Silver	Negro	Negro	Negro	Negro
INFO GENERAL					
Tecnología	FreshCare	FreshCare	FreshCare	FreshCare	FreshCare
Capacidad en lavado	10	10	9	9	9
Capacidad en secado	7	7	6	6	6
Volumen del tambor	71	71	58	58	58
Velocidad máxima de centrifugado	1600	1600	1400	1400	1400
Display	LCD	LCD	Digit	Digit	Digit
PROGRAMAS - OPCIONES					
Colors 15º	-	-	Sí	-	Sí
Algodón	Sí	Sí	Sí	Sí	Sí
Delicados	Sí	Sí	Sí	Sí	Sí
Sport	Sí	Sí	-	-	-
Sintéticos	Sí	Sí	Sí	Sí	Sí
Especial lana	Sí	Sí	Sí	Sí	Sí
Rápido 30º	Sí	Sí	Sí	Sí	Sí
Control temperatura	Solo lavado	Solo lavado	Solo lavado	Solo lavado	Solo lavado
Control de balanceo	Sí	Sí	Sí	Sí	Sí
DATOS TÉCNICOS					
Peso neto (kg)	73.4	73.4	66	66	66
Medidas (alto x ancho x fondo) (mm)	850x595x605	850x595x606	850x595x540	850x595x540	850x595x540
Longitud cable de conexión (cm)	120	120	120	120	120
Voltage (V) / Corriente (A) / Frecuencia (Hz)	220-240/10/50	220-240/10/51	220-240/10/50	220-240/10/50	220-240/10/50
Tipo de motor	CIM	BPM	BPM	BPM	BPM
Material tambor	Acero inoxidable	Acero inoxidable	Acero inoxidable	Acero inoxidable	Acero inoxidable
DATOS DE CONSUMO					
Clase Eficiencia energética Lavado NEL	D	A	C	A	C
Clase Eficiencia energética Lavado/Secado NEL	E	D	D	D	D
Consumo energético (Kwh) por 100 ciclos - Lavado	79	51	65	49	65
Consumo energético (Kwh) por 100 ciclos - Lavado y Secado	414	342	307	307	307
Consumo de agua por ciclo Eco - Lavado	51	52	50	50	50
Consumo de agua por ciclo Eco - Lavado y Secado	66	66	65	65	65
Nivel de ruido (dBa)	83	79	81	75	81
Duración (min) programa Eco40-60 - Lavado	239	239	220	228	220
Duración (min) programa Eco40-60 media carga - Lavado	180	180	170	174	170
Duración (min) programa Eco40-60 cuarto de carga - Lavado	135	135	130	135	130
Duración (min) programa Eco40-60 - Lavado y Secado	590	570	560	560	560
Duración (min) programa Eco40-60 media carga - Lavado y Secado	360	350	310	310	310
Humedad residual (%) después de ciclo Eco	44	53	54	53	54

FFWDB 964369 BV SPT	**FFWDB 976258 BV SPT**	**FFWDB 864369 BV SPT**	**FFWDB 864349 WV SPT**	**BI WDWG 861484 EU**	**BI WDWG 751482 EU N**
8003437636288	8003437636226	8003437636486	8003437636516	8003437603679	8003437616907
869991651540	869991651490	869991651640	869991651670	869991586100	869991620880
Libre Instalación	Libre Instalación	Libre Instalación	Libre Instalación	Encastre	Encastre
Blanco	Blanco	Blanco	Blanco	Blanco	Blanco
Negro	Negro	Negro	Blanco	Blanco	Blanco
FreshCare	FreshCare	FreshCare	FreshCare	FreshCare	FreshCare
9	9	8	8	8	7
6	7	6	6	6	5
58	71	58	58	58	52
1400	1600	1400	1400	1400	1400
Digit	Digit	Digit	Digit	Digit	Digit
-	-	-	-	Sí	Sí
Sí	Sí	Sí	Sí	Sí	Sí
Sí	Sí	Sí	Sí	Sí	Sí
-	-	-	-	Sí	-
Sí	Sí	Sí	Sí	Sí	Sí
Sí	Sí	Sí	Sí	Sí	Sí
Sí	Sí	Sí	Sí	Sí	Sí
Solo lavado	Solo lavado	Solo lavado	Solo lavado	Solo lavado	Solo lavado
Sí	Sí	Sí	Sí	Sí	Sí
66	73.4	66	66	66	67
850x595x540	850x595x605	850x595x540	850x595x540	820x595x545	820x595x545
120	120	120	120	170	120
220-240/10/50	220-240/10/50	220-240/10/50	220-240/10/50	220-240/10/50	220-240/10/50
BPM	CIM	BPM	BPM	BPM	CIM
Acero inoxidable	Acero inoxidable	Acero inoxidable	Acero inoxidable	Acero inoxidable	Acero inoxidable
A	B	A	B	C	D
D	E	D	D	D	E
49	57	47	55	63	69
307	414	307	307	307	324
50	50	48	48	48	44
65	66	65	65	65	66
75	80	75	75	70	73
228	228	215	218	210	205
174	170	168	168	165	160
135	145	130	145	130	130
560	590	560	560	560	560
310	360	310	310	310	300
53	44	53	53	53	53

Nombre comercial	**W6 D94WR SPT**	**FFT M11 8X3BY SPT**
Código EAN	8003437623813	8003437624124
Código 12 NC	869991633510	869991633930
Tipo de instalación	Libre Instalación	Libre Instalación
Tipo de secadora	Condensación	Condensación
Acabado	Blanco	Blanco
Acabado Puerta	Negro	Negro
INFO GENERAL		
Tecnología	Bomba de Calor	Bomba de Calor
Capacidad (kg)	9	8
Tipo de display	LCD	Big Digit
Insonorización	Sí	Sí
Indicador de progreso	Sí	Sí
PROGRAMAS		
Función antiarrugas, fácil plancha	Sí / Sí	- / Sí
Opción ciclo refresh	Sí	Sí
Certificado para lana	-	-
Inicio diferido	Sí	Sí
Ajuste del nivel de secado	Sí	Sí
DATOS TÉCNICOS		
Peso neto	50.5	48.5
Altura (mm)	849	849
Anchura (mm)	597	597
Profundidad (mm)	656	649
Volumen del tambor (L)	120	120
Longitud cable de conexión (cm)	150	150
Voltaje (V)	220-240	220-240
Corriente (A)	10	10
Frecuencia (Hz)	50	50
Potencia nominal (W)	700	700
Angulo apertura de la puerta	130	130
Diámetro puerta (cm)	35	34
Material tambor	Acero inoxidable	Acero inoxidable
DATOS DE CONSUMO		
Clase energética	A+++	A+++
Consumo energético anual (kWh)	194	176
Consumo energético Algodón Carga completa (kWh)	1.64	1.46
Consumo energético Algodón Carga parcial (kWh)	0.86	0.79
Consumo energético modo espera (W)	2	2
Consumo energético modo apagado	0.33	0.4
Duración ponderada del programa (min.)	159	154
Duración media del programa Algodón a carga parcial (min.)	120	120
Duración media del programa Algodón a carga completa (min.)	210	200
Eficacia de condensación	A	A
Nivel de ruido (dBA)	62	64

SECADORAS CARACTERÍSTICAS TÉCNICAS

FFT M22 8X3B SPT	**FFTN M22 9X2 EU**	**FFTN M11 82 SPT**
8003437625251	8003437639180	8003437639289
869991635880	869991657070	869991657140
Libre Instalación	Libre Instalación	Libre Instalación
Condensación	Condensación	Condensación
Blanco	Blanco	Blanco
Negro	Blanco	Blanco
Bomba de Calor	Bomba de Calor	Bomba de Calor
8	9	8
Big Digit	Big Digit	Big Digit
Sí	Sí	Sí
Sí	Sí	Sí
- / Sí	- / Sí	- / Sí
Sí	Sí	Sí
-	-	-
Sí	Sí	Sí
Sí	Sí	Sí
44	44	44
849	849	849
595	595	595
649	649	649
120	120	120
150	150	150
220-240	220-240	220-240
10	10	10
50	50	50
700	850	850
130	130	130
34	34	34
Acero inoxidable	Acero inoxidable	Galvanizado
A+++	A++	A++
175	258	234
1.42	2.07	1.78
0.78	1.2	1.15
1	1	1
0.5	0.5	0.5
126	166	161
96	131	135
165	211	194
A	B	B
64	64	64

Nombre Comercial	**WFO 3O41 PL X**	**WFO 3O41 PL**	**WFC 3C42 P X**
Código EAN	8003437610479	8003437612244	8003437612497
Código 12 NC	869991600880	869991611660	869991612380
Tipo de instalación	Libre Instalación	Libre Instalación	Libre Instalación
INFORMACIÓN GENÉRICA	Inox	Blanca	Inox
6th SENSE			
Sistema de secado	6th Sense Power Clean	6th Sense Power Clean	6th Sense Power Clean
Acabado	Door Opening System	Door Opening System	Door Opening System
Inicio diferido	24	24	24
Capacidad (nº cubiertos)	14	14	14
Nº temperaturas lavado	3	3	3
Protección antifugas	Sí	Sí	Sí
Filtro	Metálico	Metálico	Metálico
Cesto para cubiertos	-	-	Sí
Bandejas ajustables	3	3	2
Bandeja superior removible	Sí	Sí	Sí
Bandeja superior ajustable	Sí	Sí	Sí
Tercera bandeja cubiertos	Sí, flexible + tirador inox	Sí, flexible + tirador inox	-
OPCIONES Y PROGRAMAS			
Opción PowerClean	Sí	Sí	Sí
Opción Media carga	-	-	-
Multizona, posibilidad de lavado según cesto	Multizone	Multizone	Multizone
Nº de programas	10	10	8
Programas automáticos	Sí	Sí	Sí
Eco 50	Sí	Sí	Sí
Cristalería	Sí	Sí	Sí
Pre lavado	Sí	Sí	Sí
Intensivo 65º	Sí	Sí	Sí
DATOS DE CONSUMO			
Eficiencia energética NEL	C	C	C
Consumo agua	9.5	9.5	9.5
Nivel de ruido (dBa)	41	41	42
Consumo energético anual (kWh)	214	214	214
Consumo agua anual (L)	2660	2660	2660
Duración ciclo normativo	190	190	190
Duración modo "pausa"	12min	12min	12min
Consumo energético modo "pausa"	6 W	6 W	6 W
Consumo energético modo "off" (apagado)	0.5 W	0.5 W	0.5 W
DATOS TÉCNICOS			
Longitud cable conexión (cm)	130	130	130
Longitud manguera de entrada	155	155	155
Longitud tubo de vaciado	150	150	150
Material cuba	Acero inoxidable	Acero inoxidable	Acero inoxidable
Temperatura mínima (º)	40	40	40
Temperatura máxima (º)	70	70	70
Peso bruto (kg)	49	49	49
Peso neto (kg)	47	47	47
Alto (mm)	850	850	850
Ancho (mm)	600	600	600
Fondo (mm)	590	590	590
Medidas nicho de encastre (alto x ancho x fondo)	900x600x590	900x600x590	900x600x590

WFC 3C42 P	**WFC 3C33 PF X**	**WFC 3C33 PF**	**WFC 3C26 P X**	**WFC 3C26 P**
8003437612480	8003437611711	8003437612794	8003437203169	8003437205033
869991612370	869991609860	869991613520	869991605530	869991605660
Libre Instalación	Libre Instalación	Libre Instalación	Libre Instalación	Libre Instalación
Blanca	Inox	Blanca	Inox	Blanca
6th Sense Power Clean	6th Sense Power Clean	6th Sense Power Clean	6th Sense Power Clean	6th Sense Power Clean
Door Opening System	Door Opening System	Door Opening System	Door Opening System	Door Opening System
24	24	24	24	24
14	14	14	14	14
3	3	3	3	3
Sí	Sí	Sí	Sí	Sí
Metálico	Metálico	Metálico	Metálico	Metálico
Sí	-	-	Sí	Sí
2	3	3	2	2
Sí	Sí	Sí	Sí	Sí
Sí	Sí	Sí	Sí	Sí
-	Sí, fixa + tirador de plástico	Sí, fixa + tirador de plástico	-	-
Sí	Sí	Sí	Sí	Sí
-	-	-	-	-
Multizone	Multizone	Multizone	Multizone	Multizone
8	8	8	8	8
Sí	Sí	Sí	Sí	Sí
Sí	Sí	Sí	Sí	Sí
Sí	Sí	Sí	Sí	Sí
Sí	Sí	Sí	Sí	Sí
Sí	Sí	Sí	Sí	Sí
C	D	D	E	E
9.5	9.5	9.5	9.5	9.5
42	43	43	46	46
214	238	238	266	266
2660	2660	2660	2660	2660
190	190	190	190	190
12min	12min	12min	12min	12min
6 W	6 W	6 W	6 W	6 W
0.5 W	0.5 W	0.5 W	0.5 W	0.5 W
130	130	130	130	130
155	155	155	155	155
150	150	150	150	150
Acero inoxidable	Acero inoxidable	Acero inoxidable	Acero inoxidable	Acero inoxidable
40	40	40	40	40
70	70	70	70	70
49	49	49	49	49
47	47	47	47	47
850	850	850	850	850
600	600	600	600	600
590	590	590	590	590
900x600x590	900x600x590	900x600x590	900x600x590	900x600x590

Nombre Comercial	**WIC 3C34 PFE S**	**WI 7020 PF**	**WRIC 3C26**	**WI 3010**
Código EAN	8003437608308	8003437607455	8003437204791	8003437607240
Código 12 NC	869991595910	869991594500	869991605630	869991594180
Tipo de instalación	Encastre	Encastre	Encastre	Encastre
INFORMACIÓN GENÉRICA	Silver	Silver	Silver	Blanca
6th SENSE				
Sistema de secado	6th Sense	6th Sense Power Clean	6th Sense	-
Acabado	Door Opening System	Door Opening System	Door Opening System	Static
Inicio diferido	12	12	12	-
Capacidad (nº cubiertos)	14	14	14	13
Nº temperaturas lavado	3	3	3	3
Protección antifugas	Sí	Sí	Sí	Sí
Filtro	Metálico	Metálico	Metálico	Metálico
Cesto para cubiertos	-	-	Sí	Sí
Bandejas ajustables	3	3	2	2
Bandeja superior removible	Sí	Sí	Sí	Sí
Bandeja superior ajustable	Sí	Sí	Sí	Sí
Tercera bandeja cubiertos	Sí, fixa + tirador de plástico	Sí, fixa + tirador de plástico	-	-
OPCIONES Y PROGRAMAS				
Opción PowerClean	Sí	Sí	-	-
Opción Media carga	-	-	-	-
Multizona, posibilidad de lavado según cesto	Multizone	Multizone	Multizone	-
Nº de programas	8	8	8	5
Programas automáticos	Sí	Sí	Sí	-
Eco 50	Sí	Sí	Sí	Sí
Cristalería	Sí	Sí	Sí	-
Pre lavado	Sí	Sí	Sí	-
Intensivo 65º	Sí	Sí	Sí	Sí
DATOS DE CONSUMO				
Eficiencia energética NEL	D	E	E	F
Consumo agua	9.5	9.5	9.5	12
Nivel de ruido (dBa)	44	46	46	49
Consumo energético anual (kWh)	238	266	266	296
Consumo agua anual (L)	2660	2660	2660	3360
Duración ciclo normativo	190	190	190	200
Duración modo "pausa"	12min	12min	12min	12min
Consumo energético modo "pausa"	6 W	6 W	6 W	6 W
Consumo energético modo "off" (apagado)	0.5 W	0.5 W	0.5 W	0.5 W
DATOS TÉCNICOS				
Longitud cable conexión (cm)	130	130	130	130
Longitud manguera de entrada	155	155	155	155
Longitud tubo de vaciado	150	150	150	150
Material cuba	Acero inoxidable	Acero inoxidable	Acero inoxidable	Acero inoxidable
Temperatura mínima (º)	40	40	40	40
Temperatura máxima (º)	70	70	70	70
Peso bruto (kg)	37.5	37.5	37.5	33.9
Peso neto (kg)	35.5	35.5	35.5	32.1
Alto (mm)	820	820	820	820
Ancho (mm)	598	598	598	598
Fondo (mm)	555	555	555	555
Medidas nicho de encastre (alto x ancho x fondo)	900x600x560	900x600x560	900x600x560	900x600x560

LAVAVAJILLAS CARACTERÍSTICAS TÉCNICAS

WSFO 3O23 PF X	**WSFC 3M17 X**	**WSFC 3M17**	**WSIC 3M17**
8003437233456	8003437232992	8003437234156	8003437233012
869991615570	869991616630	869991615750	869991616610
Libre Instalación	Libre Instalación	Libre Instalación	Encastre
Inox	Inox	Blanca	Silver
6th Sense	6th Sense	6th Sense	6th Sense
Static	Static	Static	Static
24	24	24	12
10	10	10	10
3	3	3	3
Sí	Sí	Sí	Sí
Metálico	Metálico	Metálico	Metálico
-	Sí	Sí	Sí
3	2	2	2
Sí	Sí	Sí	Sí
Sí	Sí	Sí	Sí
Sí, fixa + tirador de plástico	-	-	-
Sí	-	-	-
-	-	-	-
Multizone	Multizone	Multizone	Multizone
7	6	6	6
Sí	Sí	Sí	Sí
Sí	Sí	Sí	Sí
Sí	Sí	Sí	Sí
Sí	Sí	Sí	Sí
Sí	Sí	Sí	Sí
E	F	F	F
9	9	9	9
43	47	47	47
212	238	238	238
2520	2520	2520	2520
240	240	240	240
12min	12min	12min	12min
5 W	5 W	5 W	5 W
0.5 W	0.5 W	0.5 W	0.5 W
130	130	130	130
155	155	155	155
150	150	150	150
Acero inoxidable	Acero inoxidable	Acero inoxidable	Acero inoxidable
40	40	40	40
70	70	70	70
41.5	41.5	41.5	31.6
39.5	39.5	39.5	29.6
850	850	850	820
450	450	450	448
590	590	590	555
900x600x590	900x600x590	900x600x590	900x600x560

Esquemas de **instalación**

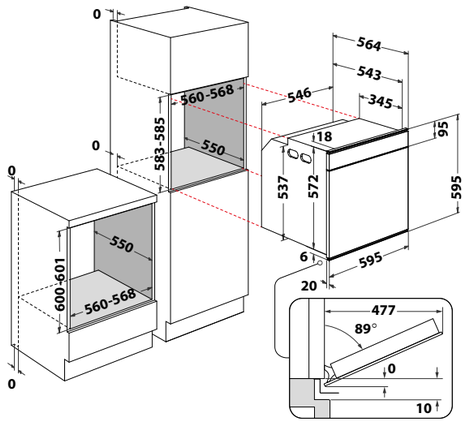

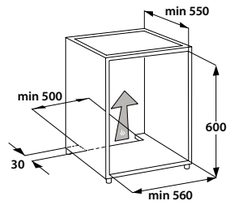

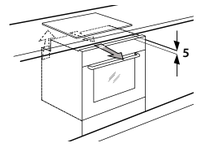

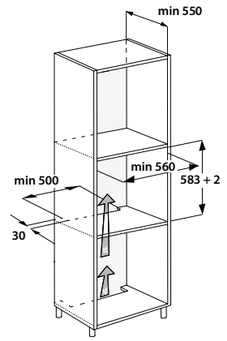

DIMENSIONES

Dimensiones	Aparato	Espacio de instalación
Ancho	595 mm	585 – 602 mm
Alto	595 mm	mín. 560 mm
Fondo	564 mm	mín. 580 mm

MODELOS

- W9 OS2 4S1 P
- W6 OS4 4S1 H BL
- W6 OM4 4PBS1 P
- W6 OS4 4S1 P

MONTAJE

- Siga las normas generales vigentes de los organismos competentes en materia de electricidad, agua e incendios.
- Instalación/conexión por parte de personal cualificado.
- El fabricante no se hace responsable de los daños derivados del incumplimiento de este manual o de la documentación suministrada con el aparato.

1. Conecte el cable de conexión a los terminales
   - Siga las normas de conexión especificadas
2. Coloque el cable de conexión
3. Coloque el aparato de modo que quede nivelado al frente
4. Fije los laterales del aparato

ADVERTENCIAS

- Proporcione una protección adecuada contra las descargas utilizando una instalación homologada.
- Ventilación del espacio de instalación (S) mín. 500 x 30 mm..
- La normativa exige que el aparato cuente con toma de conexión a tierra.
- Para que la instalación sea conforme a las normas de seguridad vigentes es necesario un interruptor omnipolar con una distancia mínima de 3 mm.

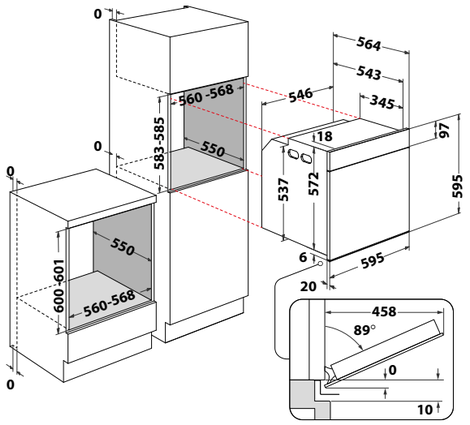

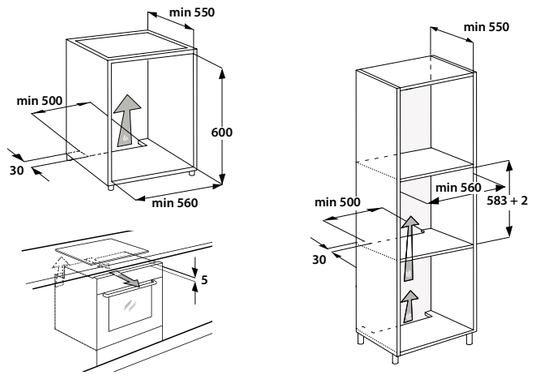

DIMENSIONES

Dimensiones	Aparato	Espacio de instalación
Ancho	595 mm	585 – 602 mm
Alto	595 mm	mín. 560 mm
Fondo	564 mm	mín. 580 mm

MODELOS

- OAKZ9 7961 SP IX
- AKZ9 6290 WH
- AKZ 663/IX
- AKZ9 7891 IX
- OAKZ9 379 P IX
- AKZ9 6290 NB
- OAKZ9 379 H IX

MONTAJE

- Siga las normas generales vigentes de los organismos competentes en materia de electricidad, agua e incendios.
- Instalación/conexión por parte de personal cualificado.
- El fabricante no se hace responsable de los daños derivados del incumplimiento de este manual o de la documentación suministrada con el aparato.

1. Conecte el cable de conexión a los terminales
   - Siga las normas de conexión especificadas
2. Coloque el cable de conexión
3. Coloque el aparato de modo que quede nivelado al frente
4. Fije los laterales del aparato

ADVERTENCIAS

- Proporcione una protección adecuada contra las descargas utilizando una instalación homologada.
- Ventilación del espacio de instalación (S) mín. 500 x 30 mm.
- La normativa exige que el aparato cuente con toma de conexión a tierra.
- Para que la instalación sea conforme a las normas de seguridad vigentes es necesario un interruptor omnipolar con una distancia mínima de 3 mm.

INSTRUCCIONES DE MONTAJE
HORNOS · Sujeto a modificaciones - 2021

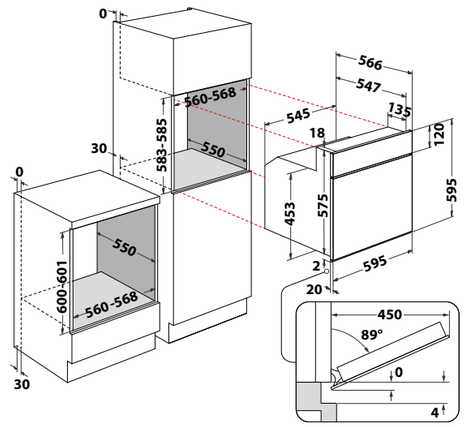

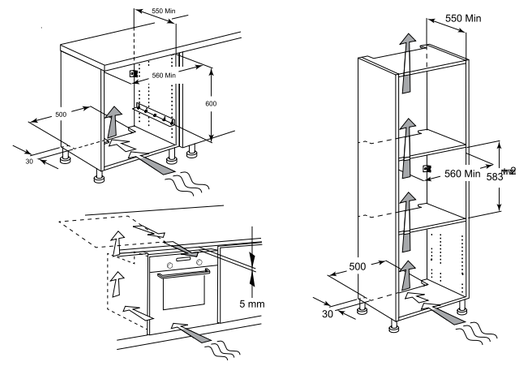

DIMENSIONES

Dimensiones	Aparato	Espacio de instalación
Ancho	595 mm	600 mm
Alto	595 mm	mín. 560 mm
Fondo	564 mm	mín. 550 mm

MODELOS

- AKP 785 IX

MONTAJE

- Siga las normas generales vigentes de los organismos competentes en materia de electricidad, agua e incendios.
- Instalación/conexión por parte de personal cualificado.
- El fabricante no se hace responsable de los daños derivados del incumplimiento de este manual o de la documentación suministrada con el aparato.

1. Conecte el cable de conexión a los terminales
   - Siga las normas de conexión especificadas
2. Coloque el cable de conexión
3. Coloque el aparato de modo que quede nivelado al frente
4. Fije los laterales del aparato

ADVERTENCIAS

- Proporcione una protección adecuada contra las descargas utilizando una instalación homologada.
- Ventilación del espacio de instalación (S) mín. 500 x 30 mm.
- La normativa exige que el aparato cuente con toma de conexión a tierra.
- Para que la instalación sea conforme a las normas de seguridad vigentes es necesario un interruptor omnipolar con una distancia mínima de 3 mm.

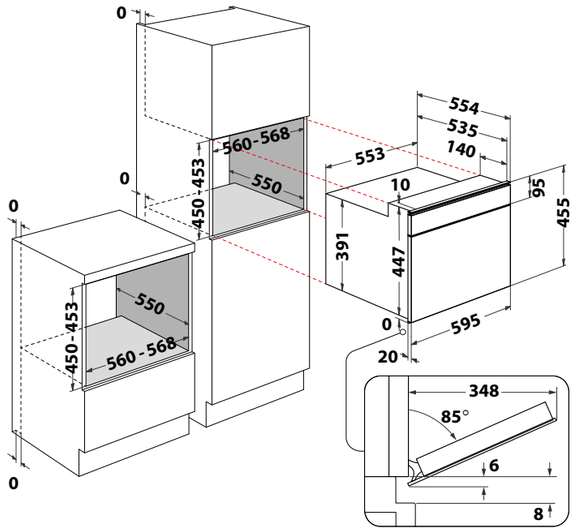

DIMENSIONES (en milímetros)

Dimensiones	Aparato	Espacio de instalación
Alto	455	450 - 453
Ancho	595	556 - 568
Fondo	554	550

MODELOS

- W9 MW261 IXL
- W6 MD440 NB
- AMW 509/IX
- W6 MW461

MONTAJE

- Siga las normas generales vigentes de los organismos competentes en materia de electricidad, agua e incendios.
- Instalación/conexión por parte de personal cualificado.
- El fabricante no se hace responsable de los daños derivados del incumplimiento de este manual o de la documentación suministrada con el aparato.

❶ Conecte el cable de conexión a los terminales
- Siga las normas de conexión especificadas

❷ Coloque el cable de conexión

❸ Utilice los tornillos suministrados para fijar el aparato

❹ Verifique el funcionamiento
- Siga las indicaciones del manual de uso

ADVERTENCIAS

- Proporcione una protección adecuada contra las descargas utilizando una instalación homologada.
- La normativa exige que el aparato cuente con toma de conexión a tierra.
- Para que la instalación sea conforme a las normas de seguridad vigentes es necesario un interruptor omnipolar con una distancia mínima de 3 mm.

INSTRUCCIONES DE MONTAJE
MICROONDAS · Sujeto a modificaciones - 2021

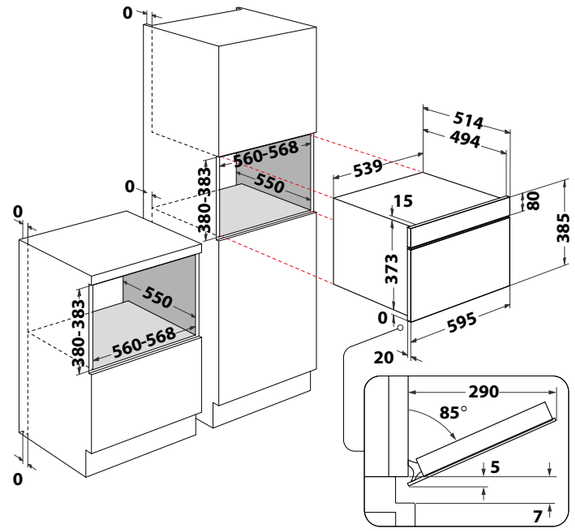

DIMENSIONES (en milímetros)

Dimensiones	Aparato	Espacio de instalación
Alto	385	385-455
Ancho	595	385 - 568
Fondo	514	550

MODELOS

- AMW 731 WH
- AMW 731 NB

MONTAJE

- Siga las normas generales vigentes de los organismos competentes en materia de electricidad, agua e incendios.
- Instalación/conexión por parte de personal cualificado.
- El fabricante no se hace responsable de los daños derivados del incumplimiento de este manual o de la documentación suministrada con el aparato.

❶ Conecte el cable de conexión a los terminales
- Siga las normas de conexión especificadas

❷ Coloque el cable de conexión

❸ Utilice los tornillos suministrados para fijar el aparato

❹ Verifique el funcionamiento
- Siga las indicaciones del manual de uso

ADVERTENCIAS

- Proporcione una protección adecuada contra las descargas utilizando una instalación homologada.
- La normativa exige que el aparato cuente con toma de conexión a tierra.
- Para que la instalación sea conforme a las normas de seguridad vigentes es necesario un interruptor omnipolar con una distancia mínima de 3 mm.

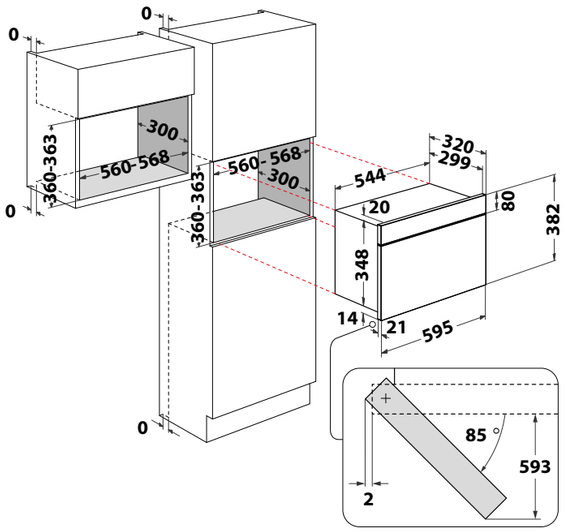

DIMENSIONES (en milímetros)

Dimensiones	Aparato	Espacio de instalación
Alto	382	360-363
Ancho	595	560 - 568
Fondo	320	300

MODELOS

- AMW 442/IX

MONTAJE

- Siga las normas generales vigentes de los organismos competentes en materia de electricidad, agua e incendios.
- Instalación/conexión por parte de personal cualificado.
- El fabricante no se hace responsable de los daños derivados del incumplimiento de este manual o de la documentación suministrada con el aparato.

❶ Conecte el cable de conexión a los terminales
- Siga las normas de conexión especificadas

❷ Coloque el cable de conexión

❸ Utilice los tornillos suministrados para fijar el aparato

❹ Verifique el funcionamiento
- Siga las indicaciones del manual de uso

ADVERTENCIAS

- Proporcione una protección adecuada contra las descargas utilizando una instalación homologada.
- La normativa exige que el aparato cuente con toma de conexión a tierra.
- Para que la instalación sea conforme a las normas de seguridad vigentes es necesario un interruptor omnipolar con una distancia mínima de 3 mm.

INSTRUCCIONES DE MONTAJE
MICROONDAS · Sujeto a modificaciones - 2021

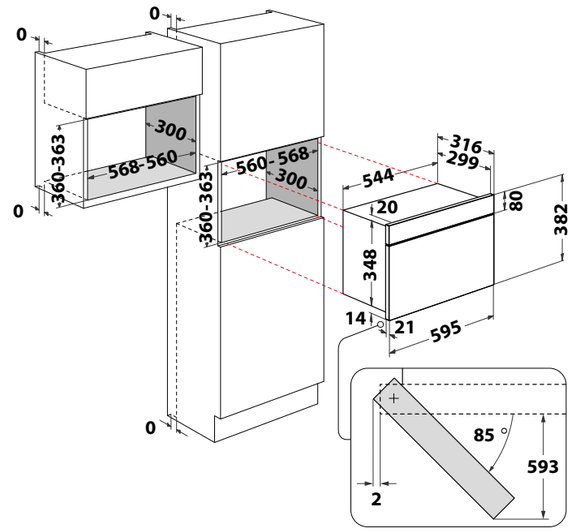

DIMENSIONES (en milímetros)

Dimensiones	Aparato	Espacio de instalación
Alto	382	360-363
Ancho	595	560 - 568
Fondo	316	300

MODELOS

- AMW 4920/IX
- AMW 4900/IX

MONTAJE

- Siga las normas generales vigentes de los organismos competentes en materia de electricidad, agua e incendios.
- Instalación/conexión por parte de personal cualificado.
- El fabricante no se hace responsable de los daños derivados del incumplimiento de este manual o de la documentación suministrada con el aparato.

❶ Conecte el cable de conexión a los terminales
- Siga las normas de conexión especificadas

❷ Coloque el cable de conexión

❸ Utilice los tornillos suministrados para fijar el aparato

❹ Verifique el funcionamiento
- Siga las indicaciones del manual de uso

ADVERTENCIAS

- Proporcione una protección adecuada contra las descargas utilizando una instalación homologada.
- La normativa exige que el aparato cuente con toma de conexión a tierra.
- Para que la instalación sea conforme a las normas de seguridad vigentes es necesario un interruptor omnipolar con una distancia mínima de 3 mm.

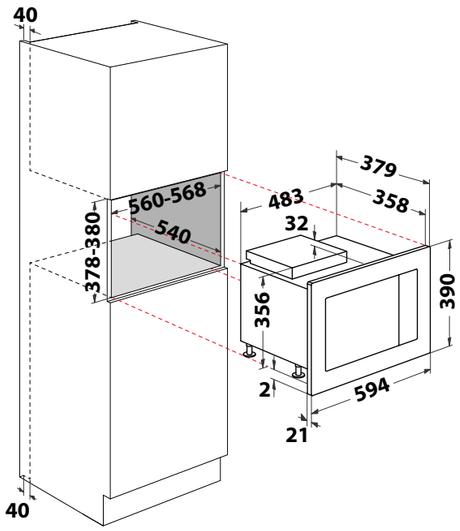

DIMENSIONES (en milímetros)

Dimensiones	Aparato	Espacio de instalación
Alto	390	378-380
Ancho	594	560-568
Fondo	379	540

MODELOS

- WMF250G

MONTAJE

- Siga las normas generales vigentes de los organismos competentes en materia de electricidad, agua e incendios.
- Instalación/conexión por parte de personal cualificado.
- El fabricante no se hace responsable de los daños derivados del incumplimiento de este manual o de la documentación suministrada con el aparato.

❶ Conecte el cable de conexión a los terminales
- Siga las normas de conexión especificadas

❷ Coloque el cable de conexión

❸ Utilice los tornillos suministrados para fijar el aparato

❹ Verifique el funcionamiento
- Siga las indicaciones del manual de uso

ADVERTENCIAS

- Proporcione una protección adecuada contra las descargas utilizando una instalación homologada.
- La normativa exige que el aparato cuente con toma de conexión a tierra.
- Para que la instalación sea conforme a las normas de seguridad vigentes es necesario un interruptor omnipolar con una distancia mínima de 3 mm.

INSTRUCCIONES DE MONTAJE
MICROONDAS · Sujeto a modificaciones - 2021

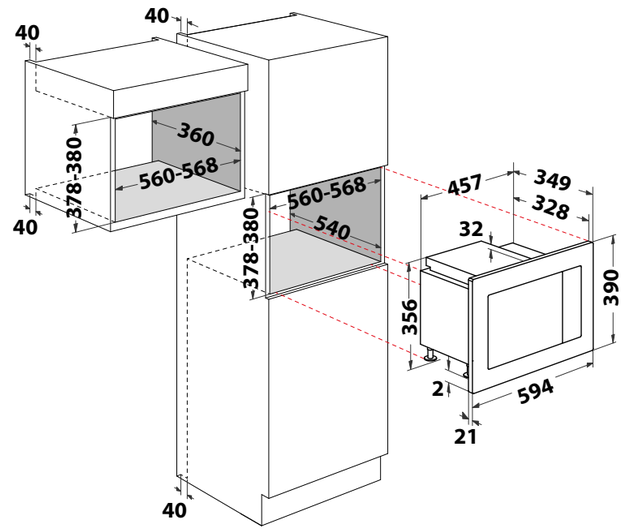

DIMENSIONES (en milímetros)

Dimensiones	Aparato	Espacio de instalación
Alto	390	378-380
Ancho	594	560-568
Fondo	349	360

MODELOS

- WMF201G

MONTAJE

- Siga las normas generales vigentes de los organismos competentes en materia de electricidad, agua e incendios.
- Instalación/conexión por parte de personal cualificado.
- El fabricante no se hace responsable de los daños derivados del incumplimiento de este manual o de la documentación suministrada con el aparato.

❶ Conecte el cable de conexión a los terminales
- Siga las normas de conexión especificadas

❷ Coloque el cable de conexión

❸ Utilice los tornillos suministrados para fijar el aparato

❹ Verifique el funcionamiento
- Siga las indicaciones del manual de uso

ADVERTENCIAS

- Proporcione una protección adecuada contra las descargas utilizando una instalación homologada.
- La normativa exige que el aparato cuente con toma de conexión a tierra.
- Para que la instalación sea conforme a las normas de seguridad vigentes es necesario un interruptor omnipolar con una distancia mínima de 3 mm.

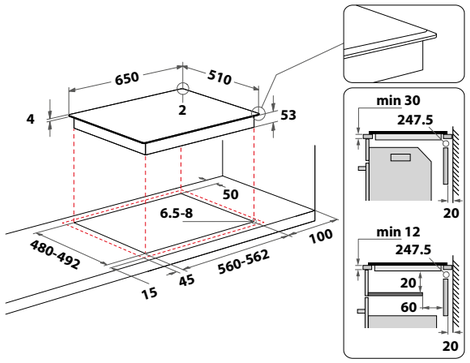

DIMENSIONES (en milímetros)

Dimensiones	Aparato	Espacio de instalación
Ancho	650	> 560
Alto	57	30
Fondo	510	> 490

MONTAJE

- Siga las normas generales vigentes de los organismos competentes en materia de electricidad e incendios.
- Instalación/conexión por parte de personal cualificado.
- El fabricante no se hace responsable de los daños derivados del incumplimiento de este manual o de la documentación suministrada con el aparato.

❶ Fije las 4 fijaciones de acero laterales en su sitio

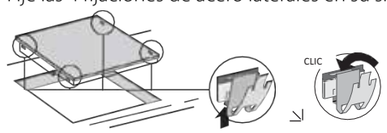

❷ Conecte a la red eléctrica

- Active los dispositivos de seguridad/el interruptor principal únicamente después de la instalación/ cableado del dispositivo

❸ Inserte la placa de cocción

- Empuje firmemente hacia abajo hasta que el clip se bloquee.

MODELOS

- SMO 658 C/BT/IXL

ADVERTENCIAS

- Respete las distancias mínimas respecto a las paredes:
  - Laterales: mín. 100 mm
  - Parte trasera: mín. 50 mm
- Proporcione una protección adecuada contra las descargas utilizando una instalación homologada.
- El modelo SMO 658 C/BT/IXL para su instalación no necesitan ventilación frontal, siempre que se respeten las indicaciones para mantener una correcta ventilación trasera.

Más detalles sobre instalación modelos:

- SMO 658 C/BT/IXL

SMO 658 C/BT/IXL

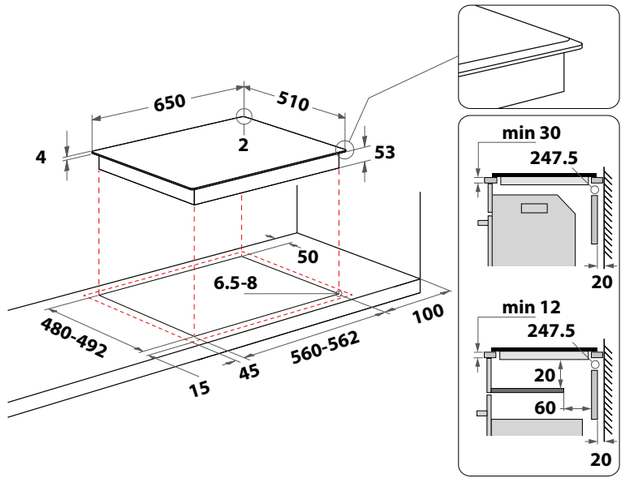

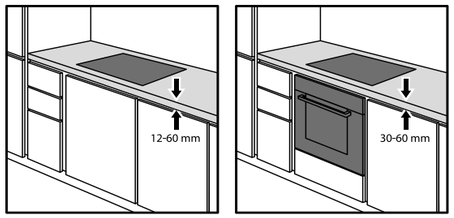

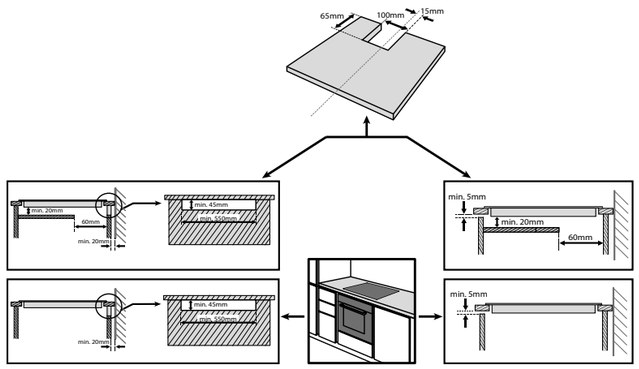

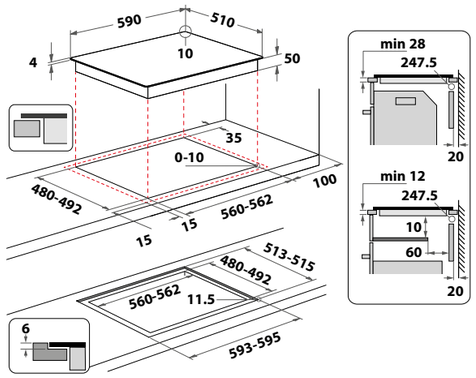

DIMENSIONES (en milímetros)

Dimensiones	Aparato	Espacio de instalación
Ancho	590	> 560
Alto	54	30
Fondo	510	> 480-492

MODELOS

- WS Q1160 NE
- WS Q5760 NE
- WS B4760 NE
- WS B2360 BF
- WB Q4860 NE
- WB B3760 BF
- WB S5560 NE
- WL B2760 BF
- WF S9560 NE

MONTAJE

- Siga las normas generales vigentes de los organismos competentes en materia de electricidad e incendios.
- Instalación/conexión por parte de personal cualificado.
- El fabricante no se hace responsable de los daños derivados del incumplimiento de este manual o de la documentación suministrada con el aparato.

❶ Fije las 4 fijaciones de acero laterales en su sitio

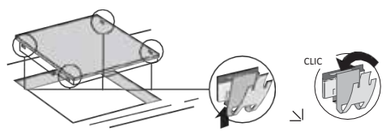

❷ Conecte a la red eléctrica

- Active los dispositivos de seguridad/el interruptor principal únicamente después de la instalación/cableado del dispositivo

❸ Inserte la placa de cocción

- Empuje firmemente hacia abajo hasta que el clip se bloquee.

ADVERTENCIAS

- Respete las distancias mínimas respecto a las paredes:
  - Laterales: mín. 100 mm
  - Parte trasera: mín. 50 mm
- Proporcione una protección adecuada contra las descargas utilizando una instalación homologada.
- Los modelos WS Q1160 NE, WS Q5760 NE, WS B4760 NE, WS B2360 BF, WB Q4860 NE, WB B3760 BF, WB S5560 NE, WL B2760 BF, WF S9560 NE para su instalación no necesitan ventilación frontal, siempre que se respeten las indicaciones para mantener una correcta ventilación trasera.
- Accesorio de separación para instalación:
  - Código Separador C00628720
  - Código Tornillos C00280168

Más detalles sobre instalación modelos:

- WS Q1160 NE
- WS Q5760 NE
- WS B4760 NE
- WS B2360 BF
- WB Q4860 NE
- WB B3760 BF
- WB S5560 NE
- WL B2760 BF
- WF S9560 NE

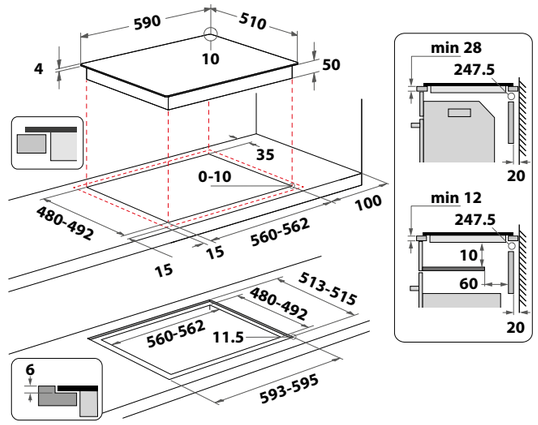

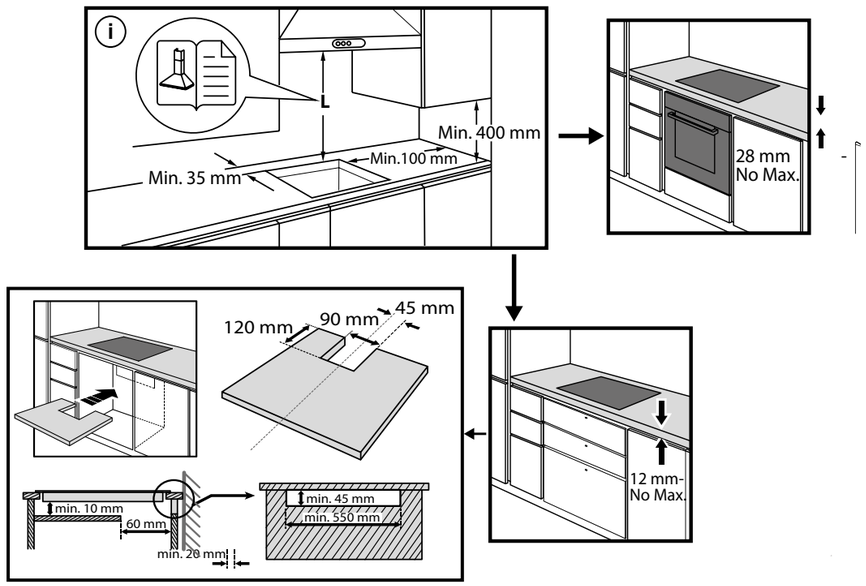

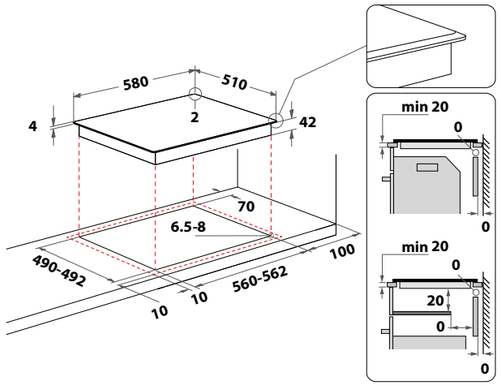

DIMENSIONES (en milímetros)

Dimensiones	Aparato	Espacio de instalación
Ancho	580	> 560
Alto	46	42
Fondo	510	> 490

MODELOS

- AKT 8090/NE
- AKT 807/BF

MONTAJE

- Siga las normas generales vigentes de los organismos competentes en materia de electricidad, agua e incendios.
- Instalación/conexión por parte de personal cualificado.
- El fabricante no se hace responsable de los daños derivados del incumplimiento de este manual o de la documentación suministrada con el aparato.

❶ Fije las 4 fijaciones de acero laterales en su sitio

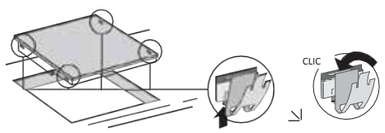

❷ Conecte a la red eléctrica

- Active los dispositivos de seguridad/el interruptor principal únicamente después de la instalación/cableado del dispositivo

❸ Inserte la placa de cocción

- Empuje firmemente hacia abajo hasta que el clip se bloquee.

ADVERTENCIAS

- Respete las distancias mínimas respecto a las paredes:
  - Laterales: mín. 100 mm
  - Parte trasera: mín. 50 mm
- La placa de cocción debe montarse en una encimera que tenga entre 20 mm y 50 mm de grosor.
- Proporcione una protección adecuada contra las descargas utilizando una instalación homologada.
- El modelo AKT 8090/NE no incluye cable de conexión eléctrica. Código de producto 14020001.

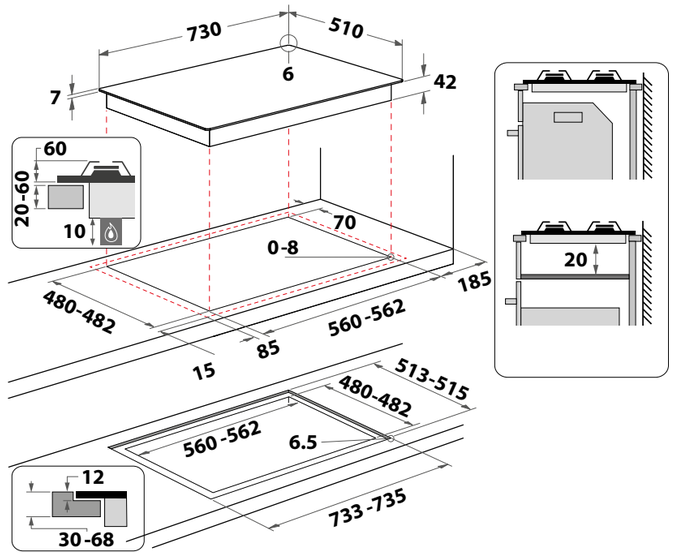

MODELOS

- GOA 7523/NB

DIMENSIONES (en milímetros)

Dimensiones	Aparato	Espacio de instalación
Ancho	730	>560
Alto	51	41
Fondo	510	>480

MONTAJE

- Siga las normas generales vigentes de las compañías de electricidad y de los cuerpos de bomberos.
- Instalación/conexión por parte de personal cualificado.
- El fabricante no se hace responsable de los daños derivados del incumplimiento de este manual o de la documentación suministrada con el aparato.

ADVERTENCIAS

- Esta placa de cocción se puede empotrar en una encimera de entre 20 y 60 mm de grosor.
- Si no hay horno instalado debajo de la placa, inserte un panel de separación con una superficie que, como mínimo, sea igual al tamaño de la abertura en la encimera. Este panel debe estar situado a una distancia máxima de 150 mm por debajo de la parte superior de la superficie de trabajo y en ningún caso, a menos de 20 mm de la parte inferior de la placa. Si desea instalar un horno debajo de la placa y esté equipado con un sistema de refrigeración.
- Antes de la instalación, asegúrese de lo siguiente:
  - El suministro de gas (tipo y presión) es compatible con los ajustes de la placa (consulte la placa de características y la tabla de inyectores).
  - Placa preparada para Gas natural (G20) e incluye inyectores para cambio a Gas butano (G30).
  - Las superficies de muebles o aparatos adyacentes a la placa son térmicamente resistentes, de acuerdo con las normas vigentes.

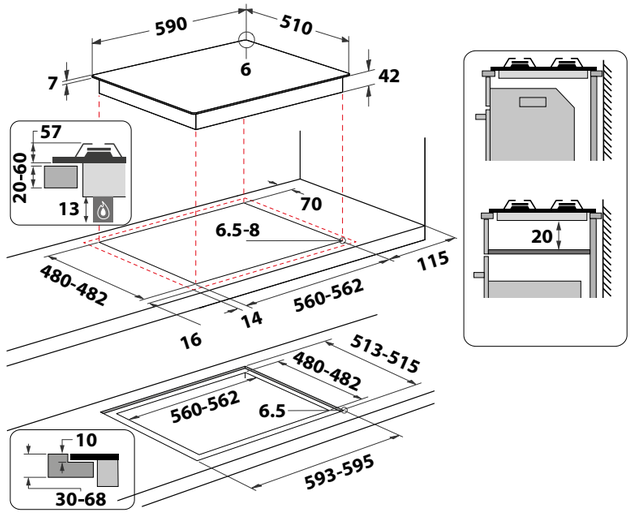

MODELOS

- GOB 616/NB
- GOA 6423/NB
- GOWL 628/NB

DIMENSIONES (en milímetros)

Dimensiones	Aparato	Espacio de instalación
Ancho	590	>560
Alto	48	48
Fondo	510	490

MONTAJE

- Siga las normas generales vigentes de las compañías de electricidad y de los cuerpos de bomberos.
- Instalación/conexión por parte de personal cualificado.
- El fabricante no se hace responsable de los daños derivados del incumplimiento de este manual o de la documentación suministrada con el aparato.

ADVERTENCIAS

- Esta placa de cocción se puede empotrar en una encimera de entre 20 y 60 mm de grosor.
- Si no hay horno instalado debajo de la placa, inserte un panel de separación con una superficie que, como mínimo, sea igual al tamaño de la abertura en la encimera. Este panel debe estar situado a una distancia máxima de 150 mm por debajo de la parte superior de la superficie de trabajo y en ningún caso, a menos de 20 mm de la parte inferior de la placa. Si desea instalar un horno debajo de la placa y esté equipado con un sistema de refrigeración.
- Antes de la instalación, asegúrese de lo siguiente:
  - El suministro de gas (tipo y presión) es compatible con los ajustes de la placa (consulte la placa de características y la tabla de inyectores).
  - Placa preparada para Gas natural (G20) e incluye inyectores para cambio a Gas butano (G30).
  - Las superficies de muebles o aparatos adyacentes a la placa son térmicamente resistentes, de acuerdo con las normas vigentes.

INSTRUCCIONES DE MONTAJE
PLACAS DE GAS · Sujeto a modificaciones - 2021

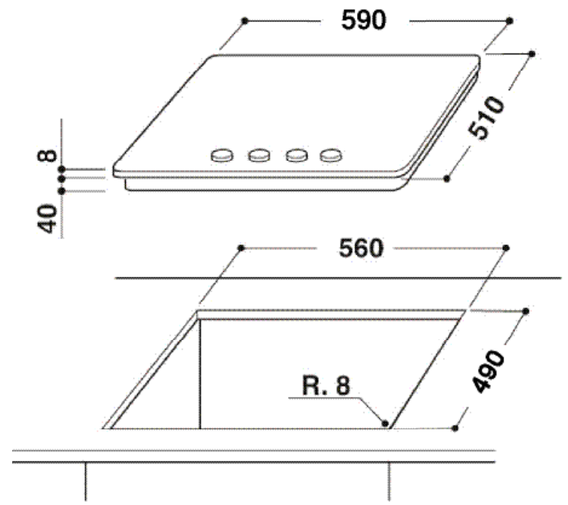

MODELOS

- AKT 404/NB

DIMENSIONES (en milímetros)

Dimensiones	Aparato	Espacio de instalación
Ancho	590	>560
Alto	48	41
Fondo	510	>490

MONTAJE

- Siga las normas generales vigentes de las compañías de electricidad y de los cuerpos de bomberos.
- Instalación/conexión por parte de personal cualificado.
- El fabricante no se hace responsable de los daños derivados del incumplimiento de este manual o de la documentación suministrada con el aparato.

ADVERTENCIAS

- Esta placa de cocción se puede empotrar en una encimera de entre 20 y 60 mm de grosor.
- Si no hay horno instalado debajo de la placa, inserte un panel de separación con una superficie que, como mínimo, sea igual al tamaño de la abertura en la encimera. Este panel debe estar situado a una distancia máxima de 150 mm por debajo de la parte superior de la superficie de trabajo y en ningún caso, a menos de 20 mm de la parte inferior de la placa. Si desea instalar un horno debajo de la placa y esté equipado con un sistema de refrigeración.
- Antes de la instalación, asegúrese de lo siguiente:
  - El suministro de gas (tipo y presión) es compatible con los ajustes de la placa (consulte la placa de características y la tabla de inyectores).
  - Placa preparada para Gas natural (G20) e incluye inyectores para cambio a Gas butano (G30).
  - Las superficies de muebles o aparatos adyacentes a la placa son térmicamente resistentes, de acuerdo con las normas vigentes.

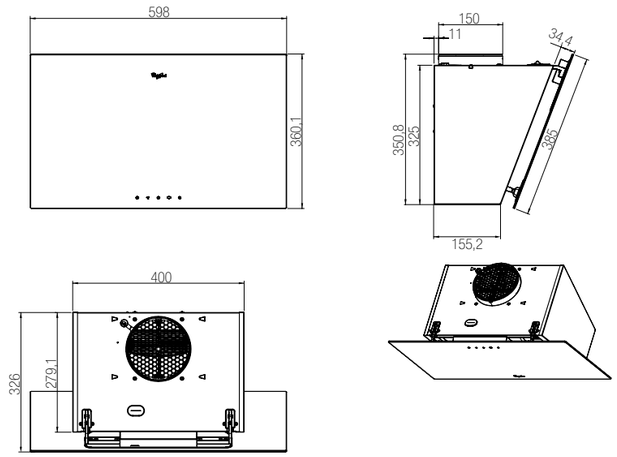

DIMENSIONES

Dimensiones	Aparato
Ancho	598 mm
Alto	360 mm
Fondo	326 mm

MODELOS

- AKR 037 G BL

Potencia	400 - 647 m3/h
Motor	1× 260 W
Lámparas	2 × 2 W LED
Escape de aire/circulación de aire	convertible
Nivel de ruido	59 – 70 dB (A)
Conexión de la manguera de escape de aire	(ø 150 mm)

MONTAJE

- Siga las normas generales vigentes de los organismos competentes en materia de electricidad, agua e incendios.
- Instalación/conexión por parte de personal cualificado.
- El fabricante no se hace responsable de los daños derivados del incumplimiento de este manual o de la documentación suministrada con el aparato.

1. Montaje de acuerdo con las instrucciones de instalación e instrucciones de uso suministradas
   - Altura mínima de instalación medida desde el borde inferior de la campana:
   - cocinas eléctricas: 50 cm
   - cocina mixta: 65 cm

   A distancias más cortas, existe el riesgo de que las piezas de plástico se deformen o se fundan.
   - Solo los tubos de escape recubiertos de aluminio o los tubos de chapa permiten una ventilación del aire perfecta.
   - Se suministra material de fijación.

ADVERTENCIAS

- Filtro de carbón activo disponible con coste adicional
- Válvula de retención: no incorporada
- Chimenea incluida
- La distancia mínima entre la superficie de cocción y la parte más baja de la campana no debe ser inferior a 50 cm en el caso de cocinas eléctricas y de 65cm en el caso de cocinas a gas o mixtas.

INSTRUCCIONES DE MONTAJE
CAMPANAS · Sujeto a modificaciones - 2021

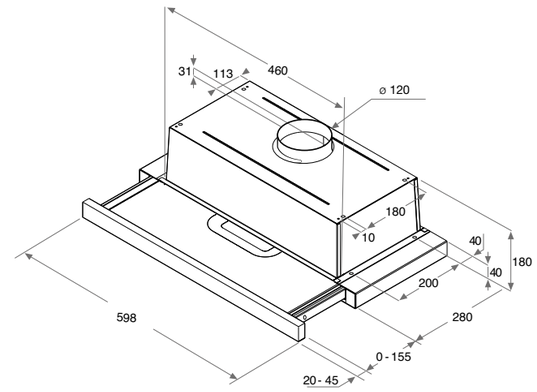

DIMENSIONES

Dimensiones	Aparato
Ancho	599 mm
Alto	180 mm
Fondo	300 mm

MODELOS

- AKR 749/1 IX

Potencia	125-304 m^3/h
Motor	1×115W
Lámparas	2x 6W LED
Escape de aire/circulación de aire	convertible
Nivel de ruido	46–62 dB (A)
Conexión de la manguera de escape de aire	(ø 120 mm)

MONTAJE

- Siga las normas generales vigentes de los organismos competentes en materia de electricidad, agua e incendios.
- Instalación/conexión por parte de personal cualificado.
- El fabricante no se hace responsable de los daños derivados del incumplimiento de este manual o de la documentación suministrada con el aparato.

1. Montaje de acuerdo con las instrucciones de instalación e instrucciones de uso suministradas
   - Altura mínima de instalación medida desde el borde inferior de la campana:
   - cocinas eléctricas: 50 cm
   - cocina mixta: 65 cm

   A distancias más cortas, existe el riesgo de que las piezas de plástico se deformen o se fundan.
   - Solo los tubos de escape recubiertos de aluminio o los tubos de chapa permiten una ventilación del aire perfecta.
   - Se suministra material de fijación.

ADVERTENCIAS

- Filtro de carbón activo disponible con coste adicional
- Válvula de retención: no incorporada
- Chimenea incluida
- La distancia mínima entre la superficie de cocción y la parte más baja de la campana no debe ser inferior a 50 cm en el caso de cocinas eléctricas y de 65cm en el caso de cocinas a gas o mixtas.

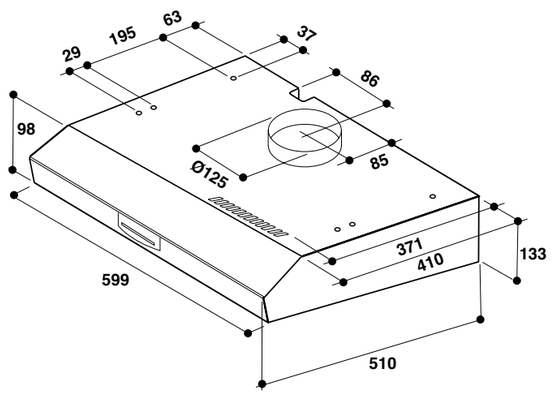

DIMENSIONES

Dimensiones	Aparato
Ancho	599 mm
Alto	133 mm
Fondo	510 mm

MONTAJE

- Siga las normas generales vigentes de los organismos competentes en materia de electricidad, agua e incendios.
- Instalación/conexión por parte de personal cualificado.
- El fabricante no se hace responsable de los daños derivados del incumplimiento de este manual o de la documentación suministrada con el aparato.

❶ Montaje de acuerdo con las instrucciones de instalación e instrucciones de uso suministradas

- Altura mínima de instalación medida desde el borde inferior de la campana:
- cocinas eléctricas: 50 cm
- cocina mixta: 65 cm

A distancias más cortas, existe el riesgo de que las piezas de plástico se deformen o se fundan.

- Solo los tubos de escape recubiertos de aluminio o los tubos de chapa permiten una ventilación del aire perfecta.
- Se suministra material de fijación.

MODELOS

- WSLK 66/1 AS X

Potencia	175-384 m^3/h
Motor	1x140W
Lámparas	1x 6W LED
Escape de aire/circulación de aire	convertible
Nivel de ruido	51–69 dB (A)
Conexión de la manguera de escape de aire	(ø 125 mm)

ADVERTENCIAS

- Filtro de carbón activo disponible con coste adicional
- Válvula de retención: no incorporada
- Chimenea incluida
- La distancia mínima entre la superficie de cocción y la parte más baja de la campana no debe ser inferior a 50 cm en el caso de cocinas eléctricas y de 65cm en el caso de cocinas a gas o mixtas.

Esquemas genéricos de instalación frío

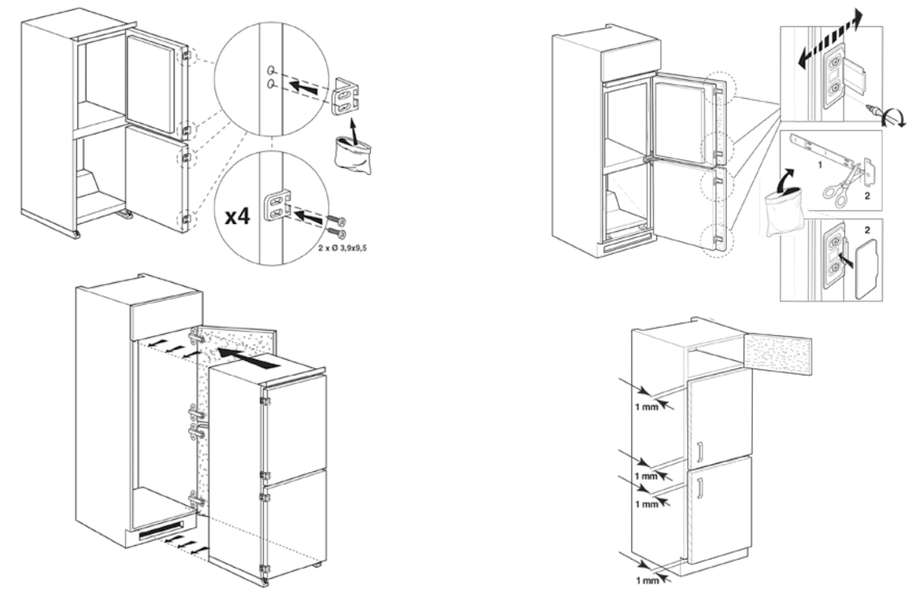

Esquemas genéricos de instalación frío

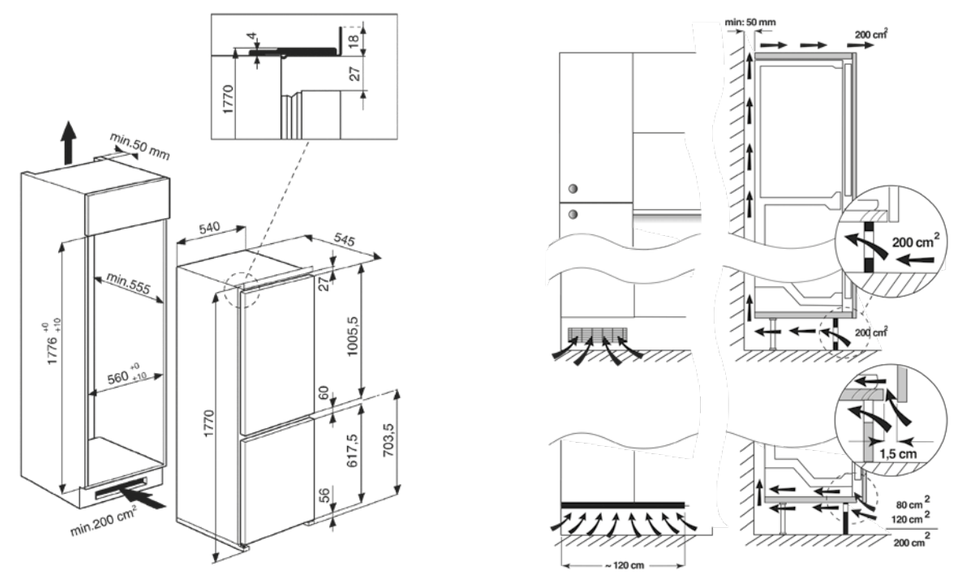

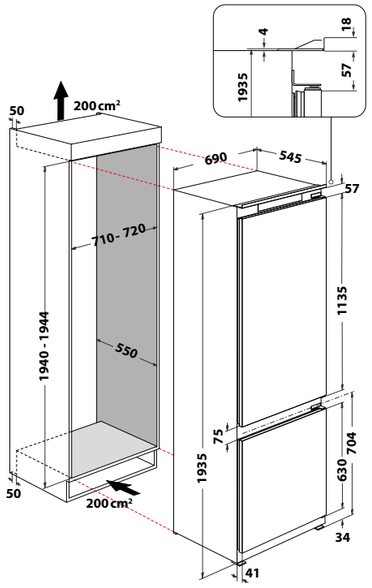

DIMENSIONES en mm

Dimensiones	Aparato	Espacio de instalación
Alto	1935	mín. 1940 máx. 1944
Ancho	690	mín. 710 máx. 720
Fondo	545	550

MODELOS

- SP40 800 1

Instalación puerta deslizante.

MONTAJE

- Siga las normas generales vigentes de los organismos competentes en materia de electricidad, agua e incendios.
- Instalación/conexión por parte de personal cualificado.
- El fabricante no se hace responsable de los daños derivados del incumplimiento de este manual o de la documentación suministrada con el aparato.

❶ Coloque el aparato al mismo nivel que el panel frontal

Sección transversal mínima de la toma de aire de 200 cm² por encima y por debajo

❷ Atornillar el aparato al mueble

Pegar el listón de cobertura suministrado a la pared lateral frente a la bisagra

❸ Fije la parte frontal del mueble (Instalación de la puerta de cierre)

ADVERTENCIAS

- La apertura de la puerta se puede cambiar de derecha a izquierda antes del montaje.
- Peso de la puerta: máx. 15 kg/m².
- Por razones funcionales, la distancia entre la puerta superior y la inferior debe ser de al menos 4 mm.

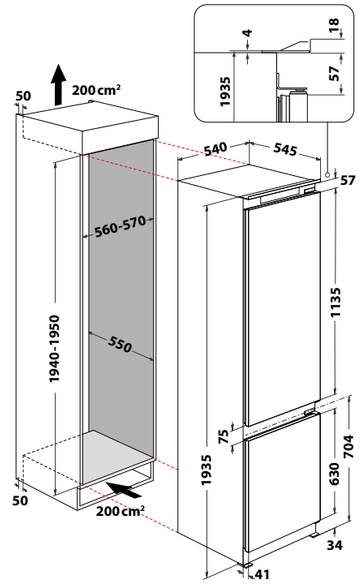

DIMENSIONES en mm

Dimensiones	Aparato	Espacio de instalación
Alto	1935	mín. 1940 máx. 1950
Ancho	540	mín. 560 máx. 570
Fondo	545	550

MODELOS

- WHC20 T321
- ART 9811 SF2

Instalación puerta deslizante.

MONTAJE

- Siga las normas generales vigentes de los organismos competentes en materia de electricidad, agua e incendios.
- Instalación/conexión por parte de personal cualificado.
- El fabricante no se hace responsable de los daños derivados del incumplimiento de este manual o de la documentación suministrada con el aparato.

❶ Coloque el aparato al mismo nivel que el panel frontal

Sección transversal mínima de la toma de aire de 200 cm² por encima y por debajo

❷ Atornillar el aparato al mueble

Pegar el listón de cobertura suministrado a la pared lateral frente a la bisagra

❸ Fije la parte frontal del mueble (Instalación de la puerta de cierre)

ADVERTENCIAS

- La apertura de la puerta se puede cambiar de derecha a izquierda antes del montaje.
- Peso de la puerta: máx. 15 kg/m².
- Por razones funcionales, la distancia entre la puerta superior y la inferior debe ser de al menos 4 mm.

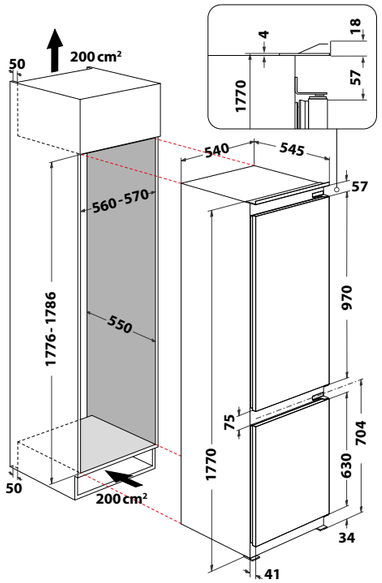

DIMENSIONES en mm

Dimensiones	Aparato	Espacio de instalación
Alto	1770	mín. 1776 máx. 1786
Ancho	540	mín. 560 máx. 570
Fondo	545	550

MODELOS

- WHC18 T323
- WHC18 T311
- ART 66011
- ART 66102

Instalación puerta deslizante.

MONTAJE

- Siga las normas generales vigentes de los organismos competentes en materia de electricidad, agua e incendios.
- Instalación/conexión por parte de personal cualificado.
- El fabricante no se hace responsable de los daños derivados del incumplimiento de este manual o de la documentación suministrada con el aparato.

❶ Coloque el aparato al mismo nivel que el panel frontal

Sección transversal mínima de la toma de aire de 200 cm² por encima y por debajo

❷ Atornillar el aparato al mueble

Pegar el listón de cobertura suministrado a la pared lateral frente a la bisagra

❸ Fije la parte frontal del mueble (Instalación de la puerta de cierre)

ADVERTENCIAS

- La apertura de la puerta se puede cambiar de derecha a izquierda antes del montaje.
- Peso de la puerta: máx. 15 kg/m².
- Por razones funcionales, la distancia entre la puerta superior y la inferior debe ser de al menos 4 mm.

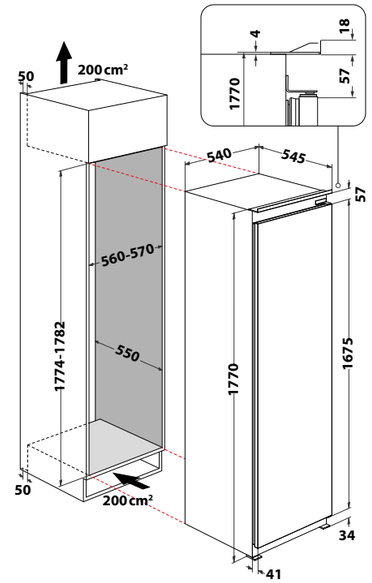

DIMENSIONES en mm

Dimensiones	Aparato	Espacio de instalación
Alto	1770	mín. 1774 máx. 1782
Ancho	540	mín. 560 máx. 570
Fondo	545	mín. 550

MODELOS

- ARG 180701
- AFB 18401

Instalación puerta deslizante.Frigorífico (ARG 180701) y congelador vertical (AFB 18401).

MONTAJE

- Siga las normas generales vigentes de los organismos competentes en materia de electricidad, agua e incendios.
- Instalación/conexión por parte de personal cualificado.
- El fabricante no se hace responsable de los daños derivados del incumplimiento de este manual o de la documentación suministrada con el aparato.

❶ Coloque el aparato al mismo nivel que el panel frontal

Sección transversal mínima de la toma de aire de 200 cm² por encima y por debajo

❷ Atornillar el aparato al mueble

Pegar el listón de cobertura suministrado a la pared lateral frente a la bisagra

❸ Fije la parte frontal del mueble (Instalación de la puerta de cierre)

ADVERTENCIAS

- La apertura de la puerta se puede cambiar de derecha a izquierda antes del montaje.
- Peso de la puerta: máx. 15 kg/m².

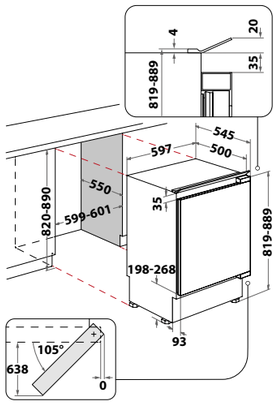

DIMENSIONES en mm

Dimensiones	Aparato	Espacio de instalación
Alto	819-889	820-890
Ancho	597	599-601
Fondo	545	550

MODELOS

- ARZ 0051

Instalación puerta fija.

MONTAJE

- Siga las normas generales vigentes de los organismos competentes en materia de electricidad, agua e incendios.
- Instalación/conexión por parte de personal cualificado.
- El fabricante no se hace responsable de los daños derivados del incumplimiento de este manual o de la documentación suministrada con el aparato.

❶ Ajuste la altura del aparato

Con distancia del borde superior del aparato - borde inferior de la placa de trabajo = 3mm

- Empujando la sección de ventilación hacia atrás, el zócalo se retrae de 30 a 60 mm.
- Con una retracción de 60-78 mm del zócalo, lleve la puerta de cierre del zócalo detrás de la sección transversal del conducto de ventilación.

❷ Coloque el aparato al mismo nivel que el panel frontal

❸ Atornillar el aparato al mueble

❹ Fije la parte frontal del mueble (Instalación de la puerta de cierre)

ADVERTENCIAS

- La apertura de la puerta se puede cambiar de derecha a izquierda antes del montaje.
- Peso de la puerta: máx. 15 kg/m².
- Los canales de circulación del aire de la sección de ventilación situada debajo de la puerta del aparato deben estar libres (circulación de aire).

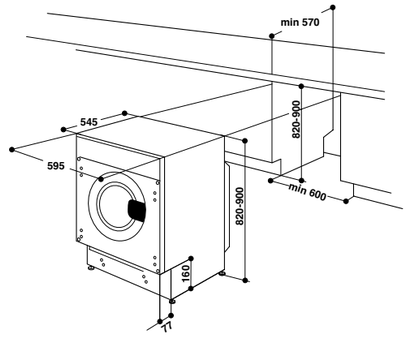

DIMENSIONES en mm

Dimensiones	Aparato	Espacio de instalación
Ancho	595 mm	mín. 600 mm
Alto	820-900 mm	820-900 mm
Fondo	545 mm	mín. 570 mm

MODELOS

Lavadoras

- BI WMWG 81484E EU
- BI WMWG 71483E EU N

Lavadoras-secadoras

- BI WDWG 861484 EU
- BI WDWG 751482 EU N

MONTAJE

- Siga las normas generales vigentes de los organismos competentes en materia de electricidad, agua e incendios.
- Instalación/conexión por parte de personal cualificado.
- El fabricante no se hace responsable de los daños derivados del incumplimiento de este manual o de la documentación suministrada con el aparato.

❶ Consulte las indicaciones paso a paso que encontrará en el interior del electrodoméstico.

❷ Ajuste la altura deseada para su lavadora según las indicaciones de manual de instrucciones.

❸ Monte las piezas en la parte delantera del aparato. Por motivos de practicidad en el uso de la máquina, se aconseja el mismo sentido de apertura del ojo de buey, es decir, con las bisagras aplicadas a la izquierda.

❹ **Uso de la guía para taladrar.**

Para marcar las posiciones de los orificios en la parte izquierda del panel, alinear el patrón de perforación en la parte superior e izquierda de dicho panel, tomando como referencia las líneas trazadas en los extremos.

- Para marcar las posiciones de los orificios en la parte derecha del panel, alinear el patrón de perforación en la parte superior y derecha de dicho panel.
- Con una fresa de las dimensiones adecuadas realizar los cuatro orificios que deberán alojar las dos bisagras, el taco de goma y el imán.

❺ **Montaje de las piezas en en el panel decorativo.**

- Introducir las bisagras en los orificios correspondientes (la parte móvil de la bisagra debe encontrarse hacia el exterior del panel) y fijarlas con 4 tornillos.
- Introducir el imán en el orificio ubicado arriba en la parte opuesta a las bisagras y fijarlo con dos tornillos.
- Introducir el taco de goma en el orificio ubicado abajo.
- El panel está listo para ser montado en la máquina.

❻ **Montaje del panel en la máquina.**

- Introducir la punta de la bisagra, en el orificio del portabisagra, empujar el panel hacia la parte delantera de la máquina y fijar las dos bisagras con dos tornillos.

❼ **Colocación de la máquina en los muebles.**

- Empujar la máquina en el espacio destinado a él alineándola con los otros muebles.
- Regule las patas para nivelar el producto.

ADVERTENCIAS

- El panel de madera que cubre la parte delantera debe ser de un **espesor mayor de 13 mm** y puede ser embisagrado ya sea a la derecha o a la izquierda.
- El electrodoméstico está equipado con tornillos de transporte para evitar posibles daños al interior de la misma durante el transporte. Antes de utilizar la lavadora, deberá quitar los tornillos de transporte. Tras retirarlos, cubra los orificios con los 4 tapones de plástico suministrados.

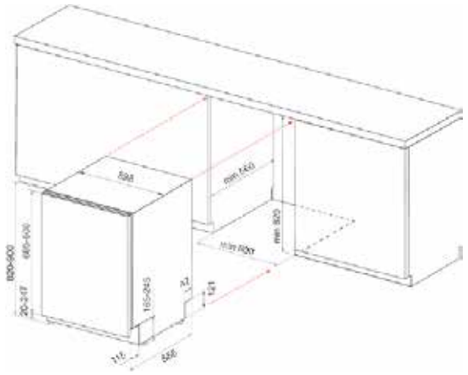

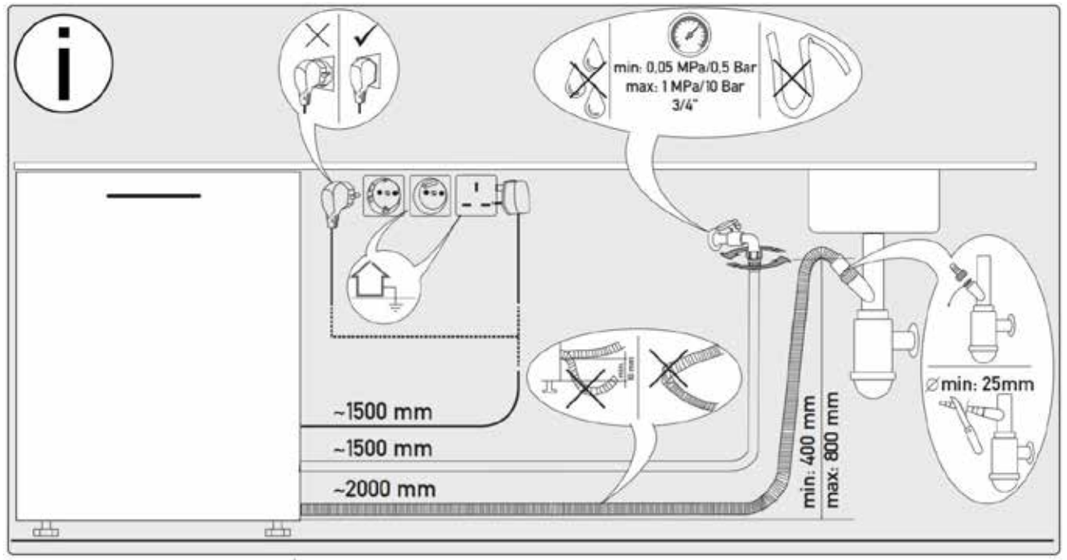

INSTRUCCIONES DE MONTAJE
LAVAVAJILLAS · Sujeto a modificaciones - 2021

DIMENSIONES en mm

Dimensiones	Producto	Nicho	Panel decorativo
Alto	820-900	820-900	685-800
Ancho	598	600	598
Fondo	555	mín. 560	16-50 grosor panel

MONTAJE

- Siga las normas generales vigentes de los organismos competentes en materia de electricidad, agua e incendios.
- Instalación/conexión por parte de personal cualificado.
- El fabricante no se hace responsable de los daños derivados del incumplimiento de este documento o de la documentación suministrada con el producto.

1. Monte el panel sobre el lavavajillas. Preste especial atención a las indicaciones del montaje del sistema deslizante. Porque según la cabeza del tornillo del tirador el montaje será con la opción A o B.
2. Coloque la banda protectora en la zona inferior de la encimera.
3. Introduzca el producto parcialmente en el hueco.
4. Ajustar la altura del lavavajillas a través de la patas.
5. Termine de introducir el electrodoméstico en el nicho para alinearlo con el resto de muebles.
6. Regule o ajuste la posición del panel
7. Conecte el aparato y verifique su funcionamiento.

MODELOS

- WIC 3C34 PFE S

ADVERTENCIAS

1.
   - Peso de la puerta: máx. 10 kg.
   - Asegurese de que la cabeza de los tornillos utilizados para el tirador quede a ras de panel o que no sobresalgan más de 2 mm.

   - En caso de que el tornillo quede a ras, la siguiente pieza debe ir en la posición A y con sus agarres correspondientes.

   - Si el tornillo sobresale max. 2mm, la pieza debe ir en la posición B y con sus agarres correspondientes.

3.
   - Las conexiones a la pared (electricidad, carga y descarga de agua) deben estar accesibles, se recomienda que estén en el mueble contiguo.
   - Espacio mínimo para el paso de mangeras y cables debe ser 100x100 mm

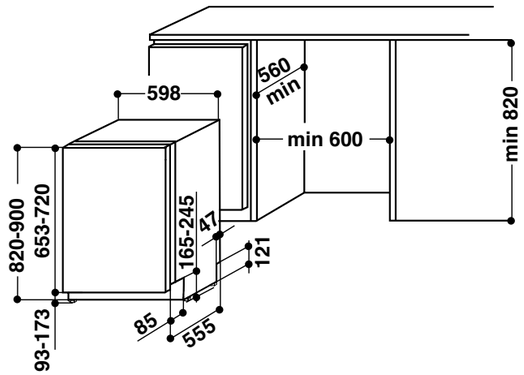

DIMENSIONES en mm

Dimensiones	Producto	Nicho	Panel decorativo
Altura	820-900	820-900	653-720
Ancho	598	600	598
Fondo	555	mín. 560	16-50 grosor panel

MODELOS

- WI 3010
- WIC 7020 PF
- WRIC 3C26

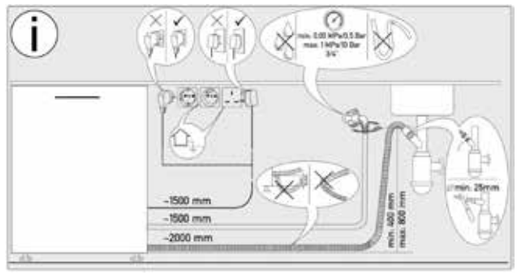

MONTAJE

- Siga las normas generales vigentes de los organismos competentes en materia de electricidad, agua e incendios.
- Instalación/conexión por parte de personal cualificado.
- El fabricante no se hace responsable de los daños derivados del incumplimiento de este documento o de la documentación suministrada con el producto.

1. Monte el panel sobre el lavavajillas.
2. Coloque la banda protectora en la zona inferior de la encimera.
3. Introduzca el producto parcialmente en el hueco.
4. Ajustar la altura del lavavajillas a través de la patas.
5. Termine de introducir el electrodoméstico en el nicho para alinearlo con el resto de muebles.
6. Regule o ajuste la posición del panel.
7. Conecte el aparato y verifique su funcionamiento.

ADVERTENCIAS

1. • Peso de la puerta: máx. 10 kg.
3. • Las conexiones a la pared (electricidad, carga y descarga de agua) deben estar accesibles, se recomienda que estén en el mueble contiguo.
   • Espacio mínimo para el paso de mangeras y cables debe ser 100x100 mm
6. • Si el zócalo no permite la apertura de la puerta con el panel decorativo instalado, es posible que sea necesario recortar unos centímetros.

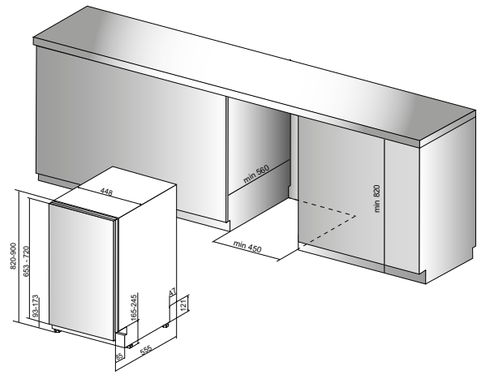

DIMENSIONES en mm

Dimensiones	Producto	Nicho	Panel decorativo
Alto	820-900	820-900	653-720
Ancho	448	450	448
Fondo	555	mín. 560	16-50 grosor panel

MODELOS

- WSIC 3M17

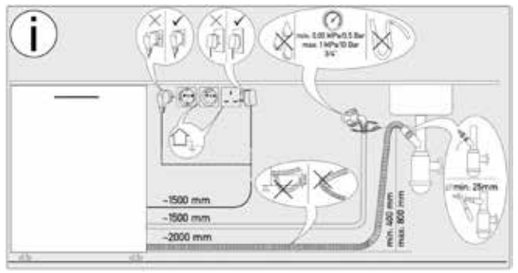

MONTAJE

- Siga las normas generales vigentes de los organismos competentes en materia de electricidad, agua e incendios.
- Instalación/conexión por parte de personal cualificado.
- El fabricante no se hace responsable de los daños derivados del incumplimiento de este manual o de la documentación suministrada con el producto.

1. Monte el panel sobre el lavavajillas.
2. Coloque la banda protectora en la zona inferior de la encimera.
3. Introduzca el producto parcialmente en el hueco.
4. Ajustar la altura del lavavajillas a través de la patas.
5. Termine de introducir el electrodoméstico en el nicho para alinearlo con el resto de muebles.
6. Regule o ajuste la posición del panel
7. Conecte el aparato y verifique su funcionamiento.

ADVERTENCIAS

1. • Peso de la puerta: máx. 7,5 kg.
3. • Las conexiones a la pared (electricidad, carga y descarga de agua) deben estar accesibles, se recomienda que estén en el mueble contiguo.
   • Espacio mínimo para el paso de mangeras y cables debe ser 100x100 mm
6. • Si el zócalo no permite la apertura de la puerta con el panel decorativo instalado, es posible que sea necesario recortar unos centímetros.

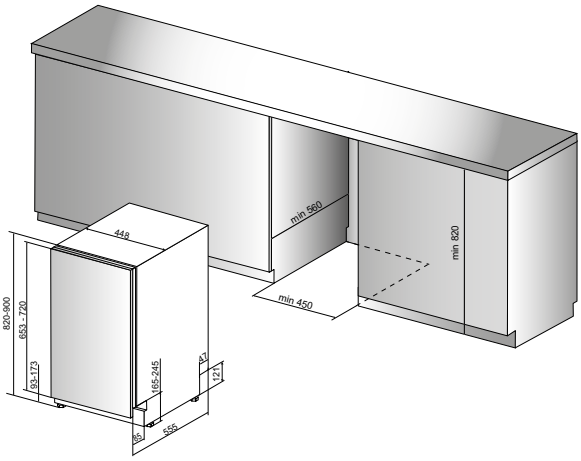

DIMENSIONES en mm

Dimensiones	Producto	Nicho	Panel decorativo
Alto	820-900	820-900	653-720
Ancho	448	450	448
Fondo	555	mín. 560	16-50 grosor panel

MONTAJE

- Siga las normas generales vigentes de los organismos competentes en materia de electricidad, agua e incendios.
- Instalación/conexión por parte de personal cualificado.
- El fabricante no se hace responsable de los daños derivados del incumplimiento de este manual o de la documentación suministrada con el producto.

1. Monte el panel sobre el lavavajillas.
2. Coloque la banda protectora en la zona inferior de la encimera.
3. Introduzca el producto parcialmente en el hueco.
4. Ajustar la altura del lavavajillas a través de la patas.
5. Termine de introducir el electrodoméstico en el nicho para alinearlo con el resto de muebles.
6. Regule o ajuste la posición del panel
7. Conecte el aparato y verifique su funcionamiento.

MODELOS

- WSIO 3O34 PFE X
- WSIC 3M27

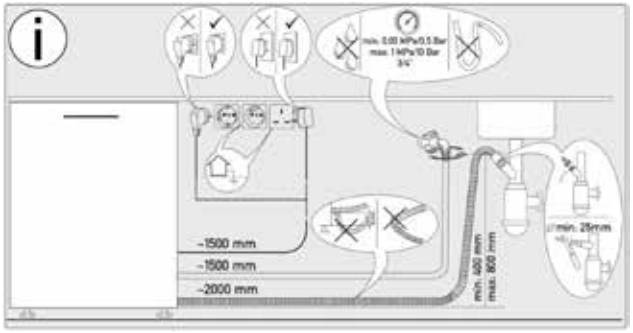

ADVERTENCIAS

1. • Peso de la puerta: máx. 7,5 kg.

3. • Las conexiones a la pared (electricidad, carga y descarga de agua) deben estar accesibles, se recomienda que estén en el mueble contiguo.
   • Espacio mínimo para el paso de mangeras y cables debe ser 100x100 mm

6. • Si el zócalo no permite la apertura de la puerta con el panel decorativo instalado, es posible que sea necesario recortar unos centímetros.

Whirlpool

SENSING WHAT MATTERS

www.whirlpool.es